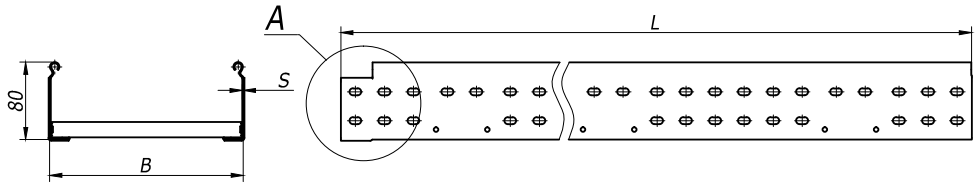

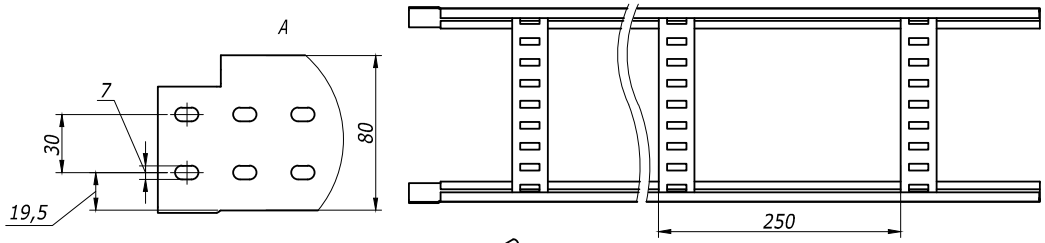

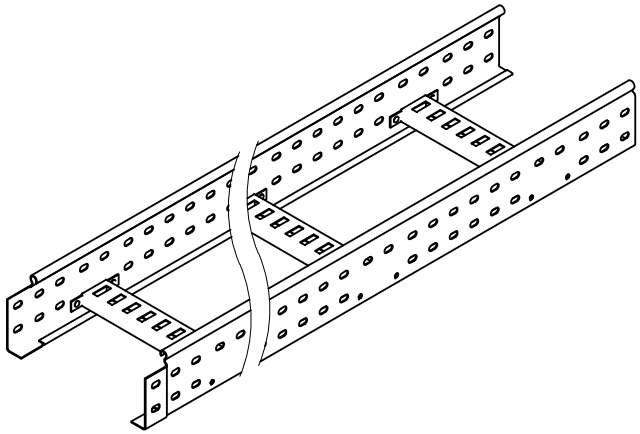

L	B	S	Вес,	Код	
мм	мм	мм	кг/ м	испол. 1	испол. 2
3000	200	1,2	2,62	LL8020	LL8020HDZ
	300	1,2	2,82	LL8030	LL8030HDZ
	400	1,2	3,02	LL8040	LL8040HDZ
	500	1,2	3,42	LL8050	LL8050HDZ
	600	1,2	3,66	LL8060	LL8060HDZ
3000	200	1,5	3,05	LI8020	LI8020HDZ
	300	1,5	3,25	LI8030	LI8030HDZ
	400	1,5	3,45	LI8040	LI8040HDZ
	500	1,5	3,85	LI8050	LI8050HDZ
	600	1,5	4,09	LI8060	LI8060HDZ
6000	200	1,5	3,05	LA8020	LA8020HDZ
	300	1,5	3,25	LA8030	LA8030HDZ
	400	1,5	3,45	LA8040	LA8040HDZ
	500	1,5	3,85	LA8050	LA8050HDZ
	600	1,5	4,09	LA8060	LA8060HDZ

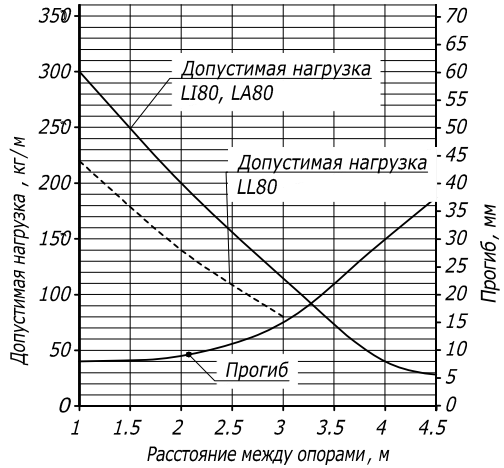

1. Толщина поперечины лотка 1,0 мм
2. Графики нагрузок и прогиба лотков составлены по результатам испытаний по ГОСТ Р 52868 п.п. 10.3. и 10.4
3. Методы соединения прямых секций:
- на пролётах до 2 метров - посредством соединения "папа-мама" (схема 1) DKC-2012.L5.80
- на пролётах от 2 до 4 метров - посредством внутреннего соединителя GTO (схема 2) DKC-2012.L5.80

Взам. инв. N

Подпись и дата

Инв. N подл.

Изм.	Кол.уч.	Лист	N док.	Подпись	Дата
Разраб.	Асеев				
Пров.	Чередниченко Г.А.				
Н.контр.	..				

DKC-2012.L5.03

Лоток лестничный прямой элемент высота 80

Габаритный чертеж

Стадия	Лист	Листов
Р		1

DKC

Формат А3

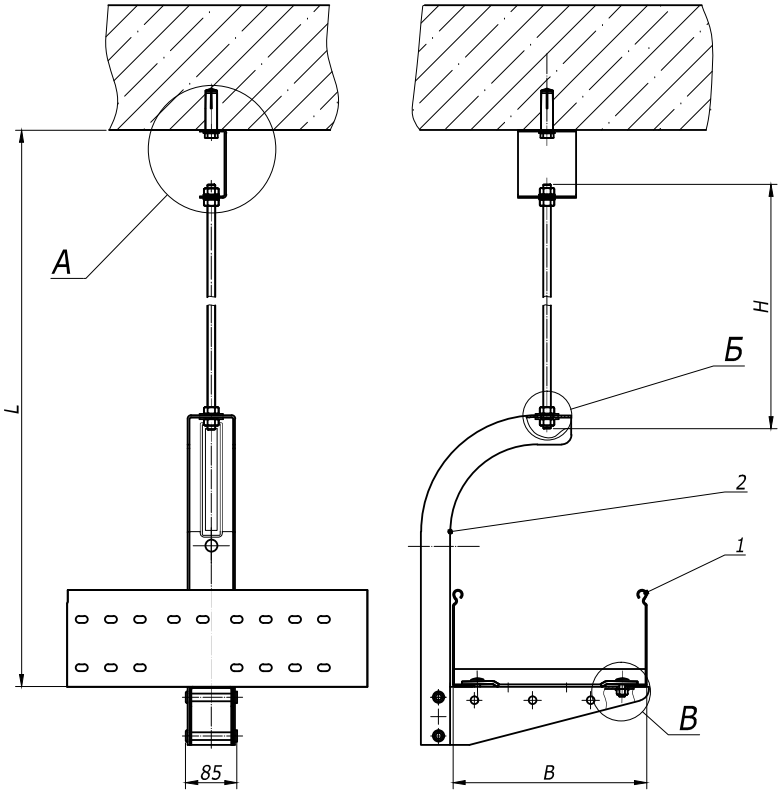

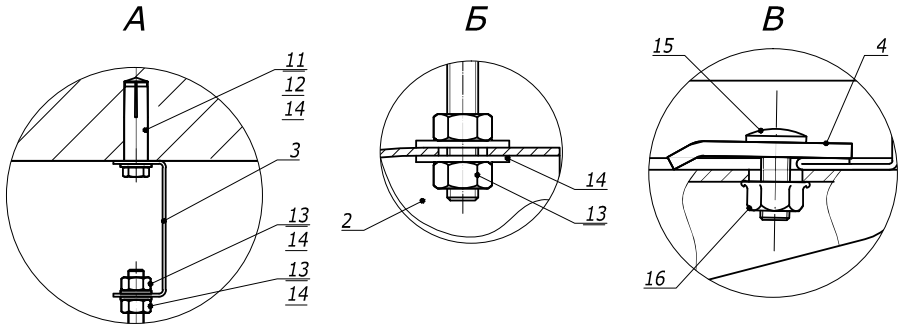

Поз.	Наименование	Код	Кол.	Примечание
1	Лоток лест-ый прямой элемент			DKC-2012.L5.02;.03;.04
2	Консоль потолочная BBA-20		1	DKC-2012.L5.14
3	Скоба BML-10	BML1007	1	DKC-2012.L5.20
4	Прижимы кабельного лотка	LP1000	2	DKC-2012.L5.08
11	Анкер стальной забивной , M8	CM400830	1	
12	Болт, DIN 933, M8x30	CM080830	1	
13	Гайка шестигранная, DIN 934, M8	CM110800	4	
13	Шпилька резьбовая, DIN975, M8	CM200801	1	
14	Шайба, DIN125, M8	CM240800	5	
15	Винт, DIN603, M6	CM010620	2	
16	Гайка с насечкой, DIN6923, M6	CM100600	2	

Взам. инв. N ° | Подпись и дата | Инв. N подл.

Изм.	Кол.уч	Лист	№док.	Подпись	Дата
Разраб.		Асеев			
Пров.		Чередниченко Г.А.			
Н.контр.		..			

DKC-2012.L5.30

Подвес на шпильке и консоли потолочной

Габаритный чертеж

Стадия	Лист	Листов
Р		1

DKC

Формат А3

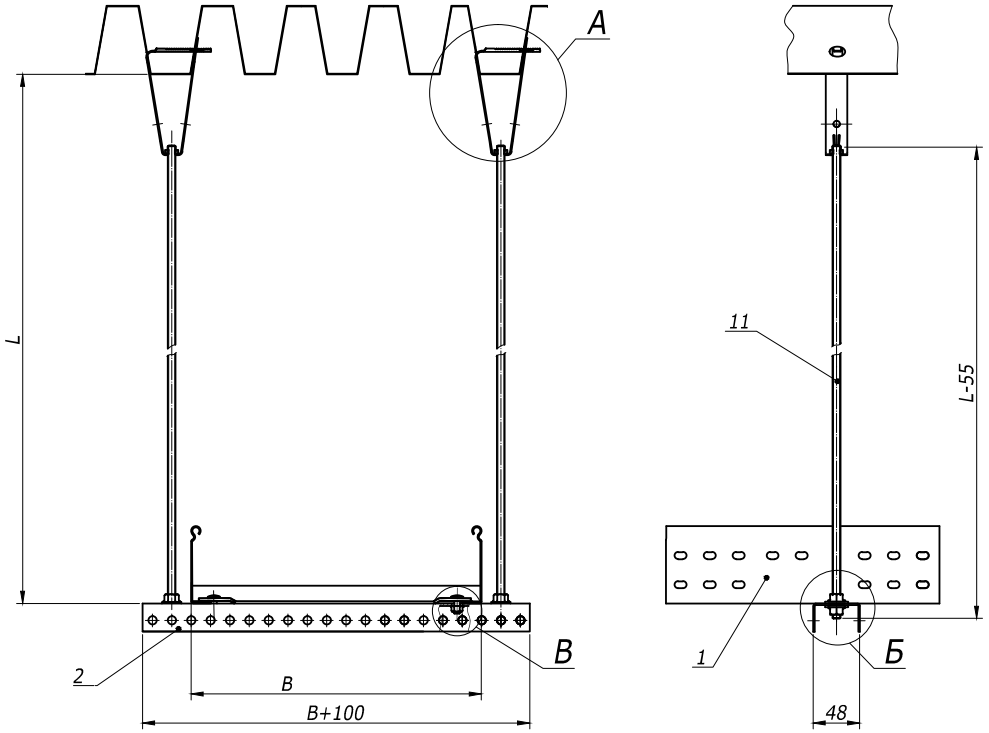

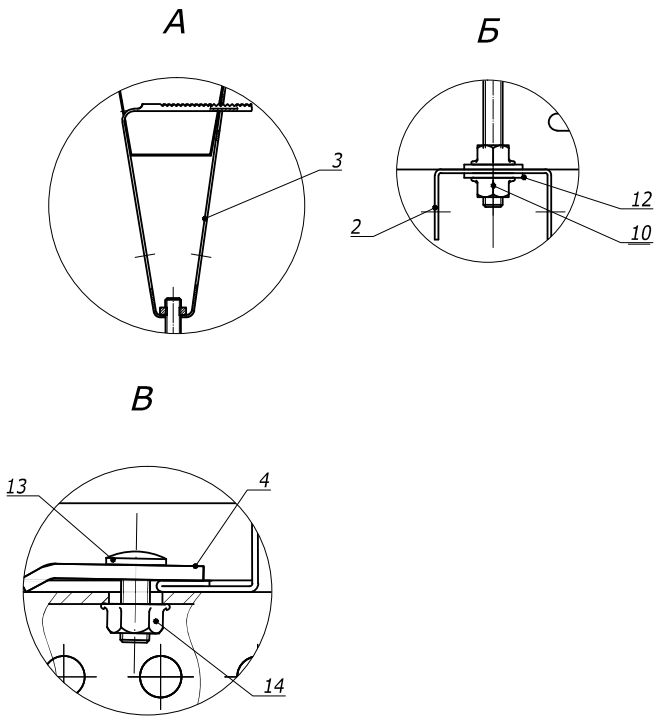

Поз.	Наименование	Код	Кол.	Примечание
1	Лоток лест-ый прямой элемент			DKC-2012.L5.02;.03;.04
2	Профиль BPL-29		1	DKC-2012.L5.11
3	Крепление к профнастилу потолочное	CM 310800	2	
4	Прижимы кабельного лотка	LP1000	2	DKC-2012.L5.08
10	Гайка шестигранная, DIN 934, M8	CM 110800	8	
11	Шпилька резьбовая, DIN975, M8	CM 200801	2	
12	Шайба, DIN125, M8	CM 240800	4	
13	Винт, DIN603, M6	CM 010620	2	
14	Гайка с насечкой, DIN6923, M6	CM 100600	2	

Взам. инв. №

Подпись и дата

Инв. № подл.

Изм.	Кол.уч	Лист	№док.	Подпись	Дата
Разраб.		Асеев			
Пров.		Чередниченко Г.А.			
Н.контр.		..			

DKC-2012.L5.31

Подвес на двух шпильках к проф-настилу

Габаритный чертеж

Стадия	Лист	Листов
Р		1

DKC

Формат А3

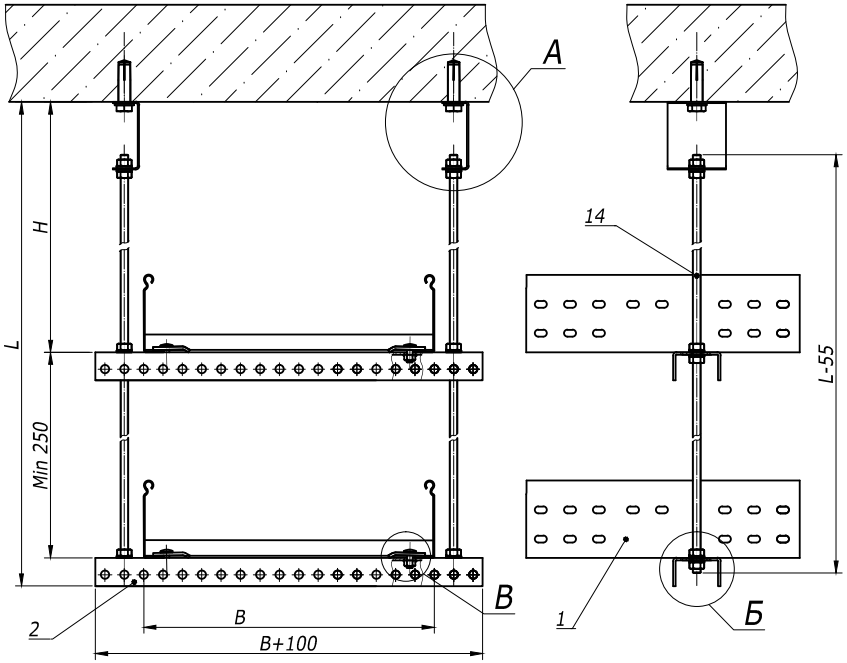

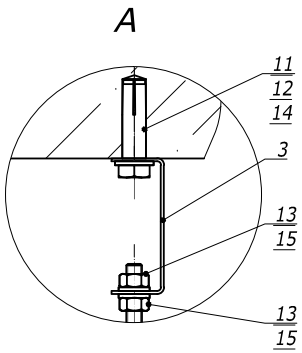

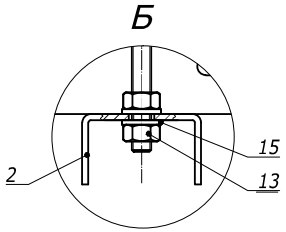

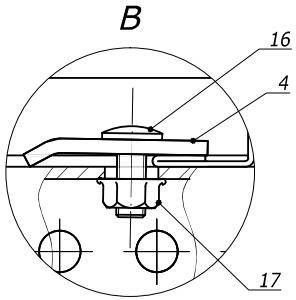

Поз.	Наименование	Код	Кол.	Примечание
1	Лоток лест-ый прямой элемент			DKC-2012.L5.02;.03;.04
2	Профиль BPL-29		2	DKC-2012.L5.11
3	Скоба BML-10	BML1007	2	DKC-2012.L5.20
4	Прижимы кабельного лотка	LP1000	4	DKC-2012.L5.08
11	Анкер стальной забивной , M8	CM400830	2	
12	Болт, DIN 933, M8x30	CM080830	2	
13	Гайка шестигранная, DIN 934, M8	CM110800	4	
14	Шпилька резьбовая, DIN975, M8	CM200801	2	
15	Шайба, DIN125, M8	CM240800	5	
16	Винт, DIN603, M6	CM010620	2	
17	Гайка с насечкой, DIN6923, M6	CM100600	2	

Взам. инв. N ° | Подпись и дата | Инв. N подл.

Изм.	Кол.уч	Лист	№док.	Подпись	Дата
Разраб.		Асеев			
Пров.		Чередниченко Г.А.			
Н.контр.		..			

DKC-2012.L5. 32

Подвеса на шпильках

Габаритный чертеж

Стадия	Лист	Листов
Р		1

DKC

Формат А3

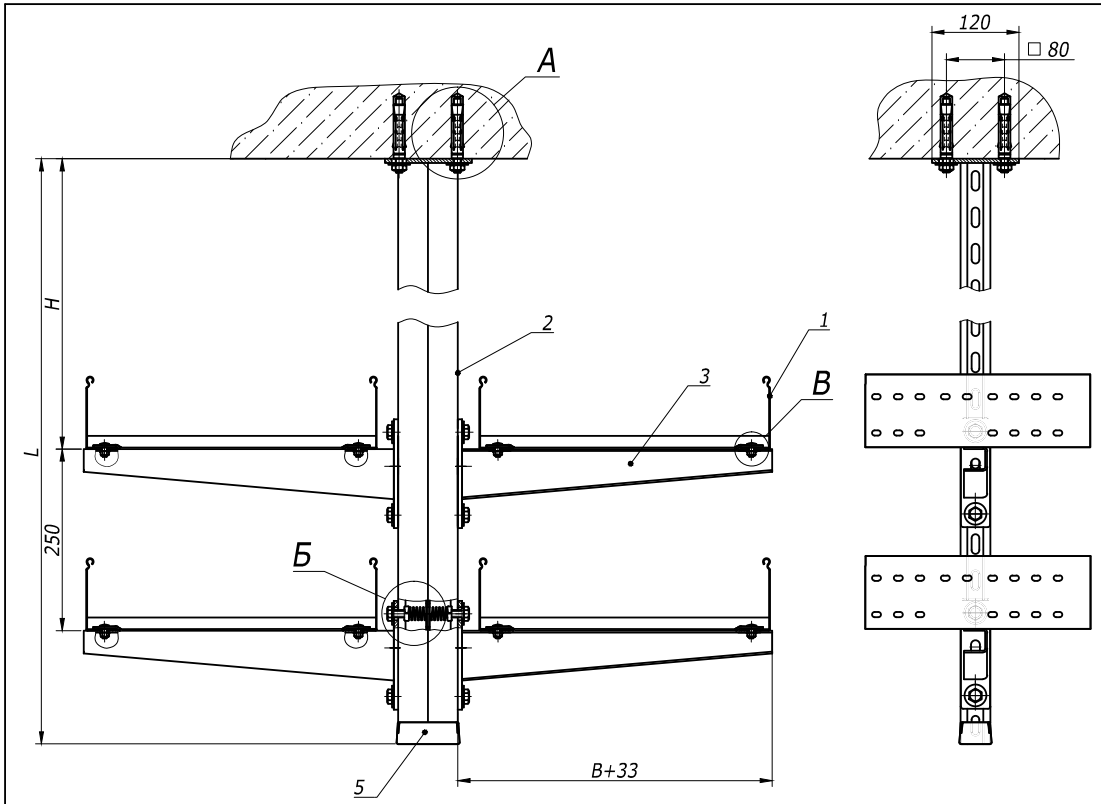

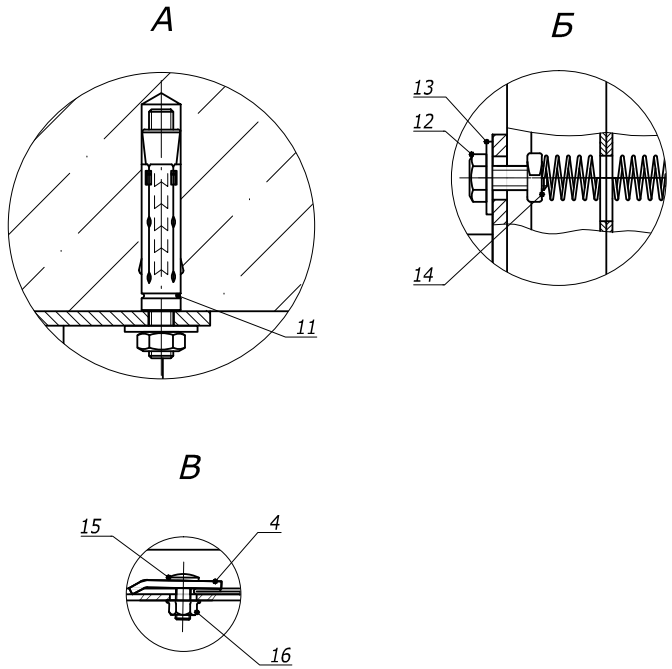

Поз.	Наименование	Код	Кол.	Примечание
1	Лоток лест-ый прямой элемент			DKC-2012.L5.02;.03;.04
2	Подвес BSD-41		1	DKC-2012.L5.15
3	Консоль BBH-70/BBH-60 (BBP-41/BBP-21/BBD-21)		4	DKC-2012.L5.14
4	Прижимы кабельного лотка	LP1000	8	DKC-2012.L5.08
5	Заглушка торцевая BPO	LS0082	1	
11	Анкер стан-ый со шпилькой, M10	CM441060	4	
12	Болт, DIN933, M10x25	CM021025	8	
13	Шайба, DIN125, M10	CM241000	8	
14	Гайка с пружиной, M10	CM161000	8	
15	Винт, DIN603, M6	CM010620	8	
16	Гайка с насечкой, DIN6923, M6	CM100600	8	

Взам. инв. N ° | Подпись и дата | Инв. N °подл.

Изм.	Кол.уч.	Лист	№док.	Подпись	Дата
Разраб.		Асеев			
Пров.		Чередниченко Г.А.			
Н.контр.		..			

DKC-2012.L5.33

Подвес к потолку симметричный в несколько уровней
Габаритный чертеж

Стадия	Лист	Листов
Р		1

DKC

Формат А3

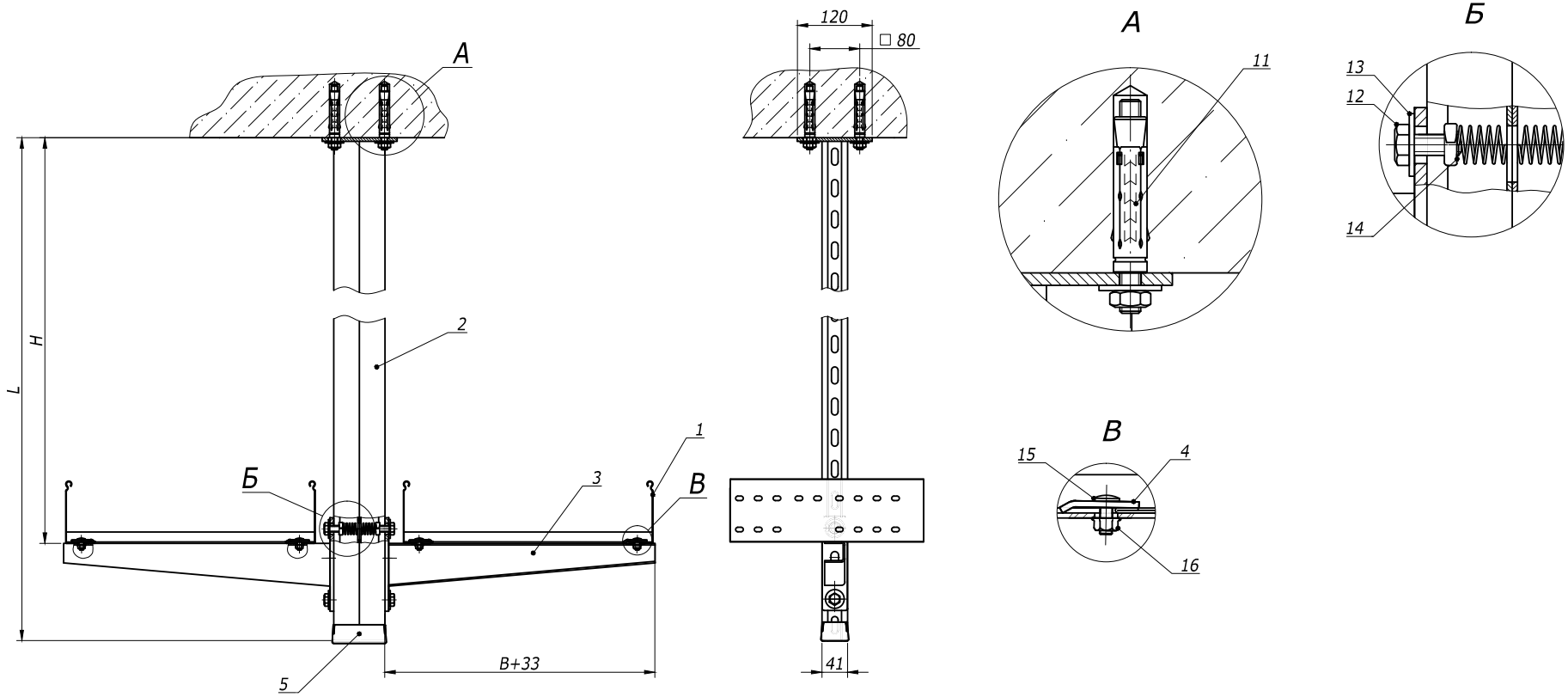

Поз.	Наименование	Код	Кол.	Примечание
1	Лоток лест-ый прямой элемент			DKC-2012.L5.02;.03;.04
2	Подвес BSD-41		1	DKC-2012.L5.15
3	Консоль BBH-70/BBH-60 (BBP-41/BBP-21/BBD-21)		2	DKC-2012.L5.14
4	Прижимы кабельного лотка	LP1000	1	DKC-2012.L5.08
5	Заглушка торцевая BPO	LS0082	1	
11	Анкер стан-ый со шпилькой, M10	CM441060	4	
12	Болт, DIN933, M10x25	CM021025	4	
13	Шайба, DIN125, M10	CM241000	8	
14	Гайка с пружиной, M10	CM161000	4	
15	Винт, DIN603, M6	CM010620	4	
16	Гайка с насечкой, DIN6923, M6	CM100600	4	

Взам. инв. N ° | Подпись и дата | Инв. N подл.

Изм.	Кол.уч	Лист	№док.	Подпись	Дата
Разраб.		Асеев			
Пров.		Чередниченко Г.А.			
Н.контр.		..			

DKC-2012.L5.34

Подвес к потолку симметричный

Габаритный чертеж

Стадия	Лист	Листов
Р		1

DKC

Формат А3

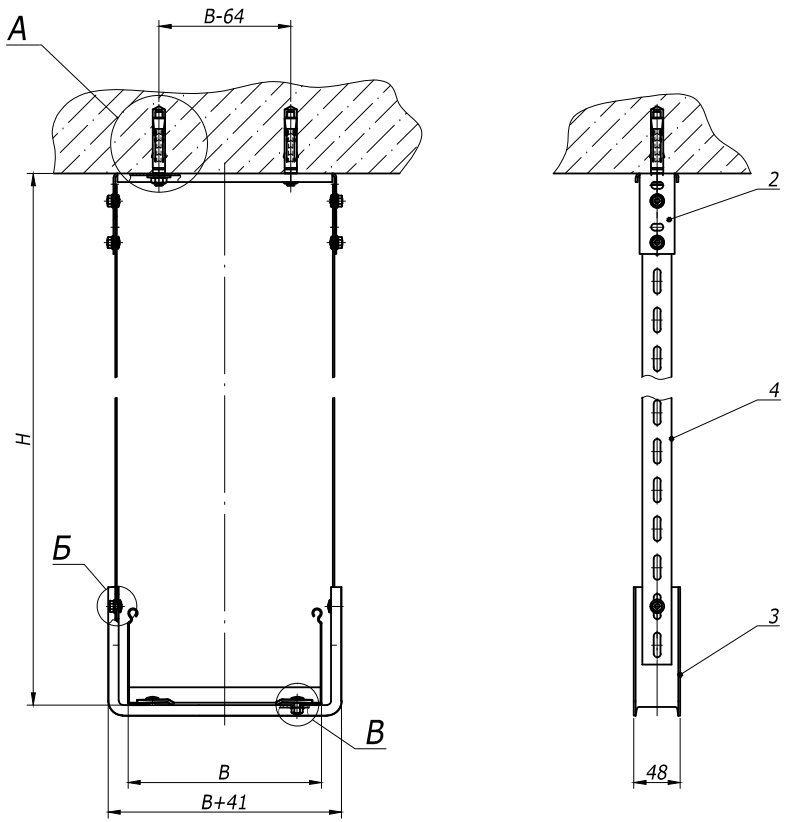

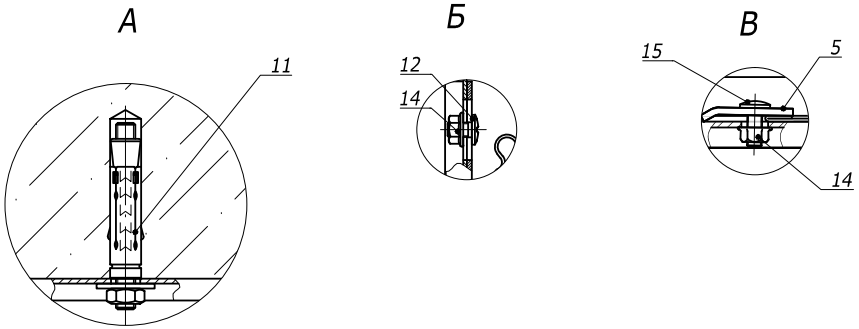

Поз.	Наименование	Код	Кол.	Примечание
1	Лоток лест-ый прямой элемент			DKC-2012.L5.02;.03;.04
2	Скоба верхняя BMP-10		1	DKC-2012.L5.14
3	Скоба нижняя BMS-10		1	DKC-2012.L5.14
4	Соединитель BMA-10	BMA1023	2	DKC-2012.L5.14
5	Прижимы кабельного лотка	LP1000	2	DKC-2012.L5.08
11	Анкер стан-ый со шпилькой, M10	CM441060	2	
12	Винт с квадратным подголовником	CM010610	6	
13	Винт, DIN603, M6	CM010620	2	
14	Гайка с насечкой, DIN6923, M6	CM100600	8	

Взам. инв. N ° | Подпись и дата | Инв. N °подл.

Изм.	Кол.уч	Лист	№док.	Подпись	Дата
Разраб.		Асеев			
Пров.		Чередниченко Г.А.			
Н.контр.		,,			

DKC-2012.L5.35

Подвес на скобах

Габаритный чертеж

Стадия	Лист	Листов
Р		1

DKC

Формат А3

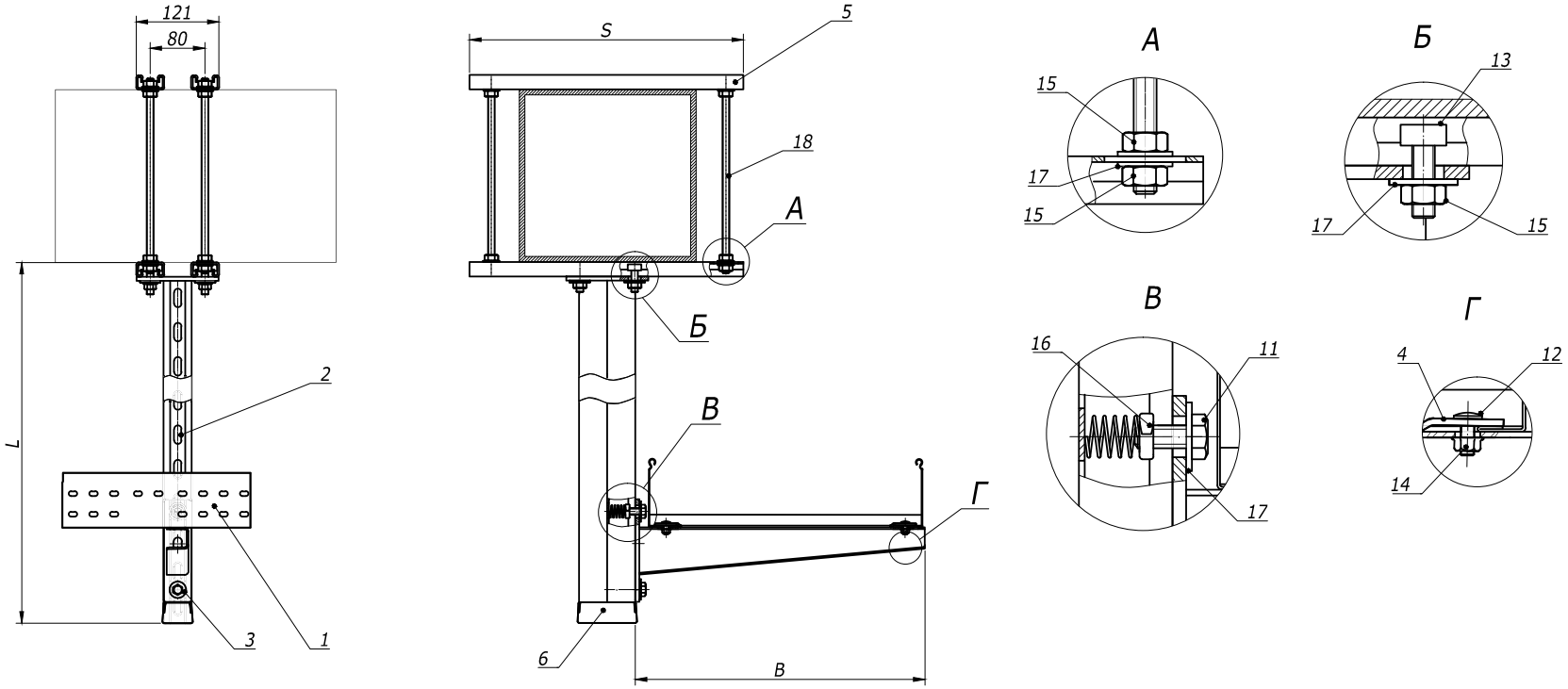

Поз.	Наименование	Код	Кол.	Примечание
1	Лоток лест-ый прямой элемент			DKC-2012.L5.02;.03;.04
2	Подвес BSD-41		1	DKC-2012.L5.15
3	Консоль BBH-70/BBH-60 (BBP-41/BBP-21/BBD-21)		1	DKC-2012.L5.14
4	Прижимы кабельного лотка	LP1000	2	DKC-2012.L5.08
5	Профиль BPL-21		2	DKC-2012.L5.11
6	Заглушка торцевая BPO	LS0082	1	
11	Болт, DIN933, M10x25	CM021025	2	
12	Винт, DIN603, M6	CM010620	2	
13	Винт для крепления к профилю	CM041030	6	
14	Гайка с насечкой, DIN6923, M6	CM100600	2	
15	Гайка шестигранная, DIN 934	CM111000	22	
16	Гайка с пружиной, M10	CM161000	2	
17	Шайба, DIN125, M10	CM241000	22	
18	Шпилька резьбовая, DIN 975/976	CM201001	4	

Взам. инв. N ° | Подпись и дата | Инв. N Подл.

Изм.	Кол.уч	Лист	№док.	Подпись	Дата	DKC-2012.L5.36		
Разраб.		Асеев				Крепление вдоль/поперек балки в один уровнь	Стадия	Лист	Листов
Пров.		Чередниченко Г.А.					Р		1
Н.контр.		..				Габаритный чертеж	DKC		

Формат А3

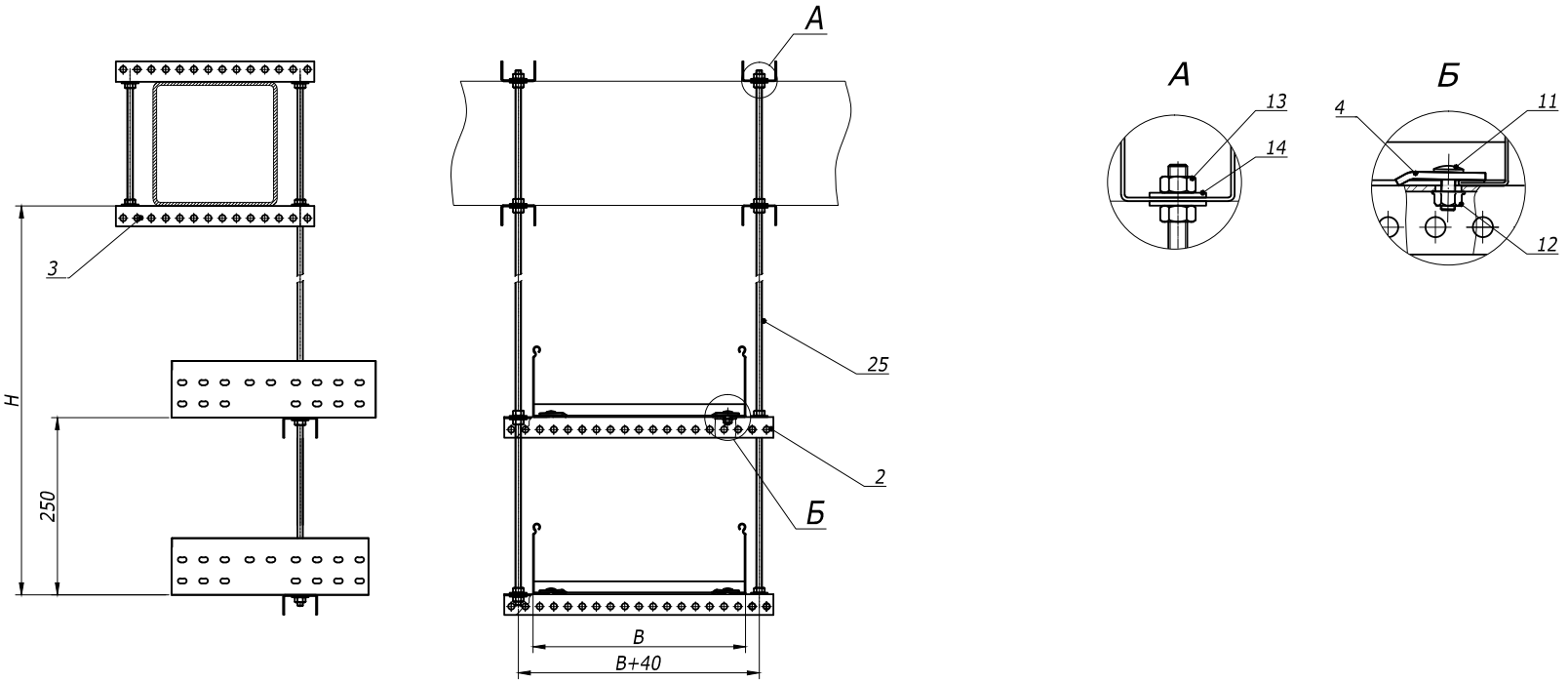

Поз.	Наименование	Код	Кол.	Примечание
1	Лоток лест-ый прямой элемент			DKC-2012.L5.02;.03;.04
2	Профиль BPL-29		2	DKC-2012.L5.11
3	Профиль BPL-29		4	DKC-2012.L5.11
4	Прижимы кабельного лотка	LP1000	2	DKC-2012.L5.08
11	Винт, DIN603, M6	CM010620	2	
12	Гайка с насечкой, DIN6923, M6	CM100600	2	
13	Гайка шестигранная, DIN 934, M10	CM111000	24	
23	Шайба, DIN125, M10	CM241000	24	
25	Шпилька резьбовая, DIN 975/976	CM201001	4	

Взам. инв. №

Подпись и дата

Инв. № подл.

Изм.	Кол.уч	Лист	№док.	Подпись	Дата
Разраб.		Асеев			
Пров.		Чередниченко Г.А.			
Н.контр.		,,			

DKC-2012.L5.37

Крепление поперек балки с использованием подвеса на шпильках

Габаритный чертеж

Стадия	Лист	Листов
Р		1

DKC

Формат А3

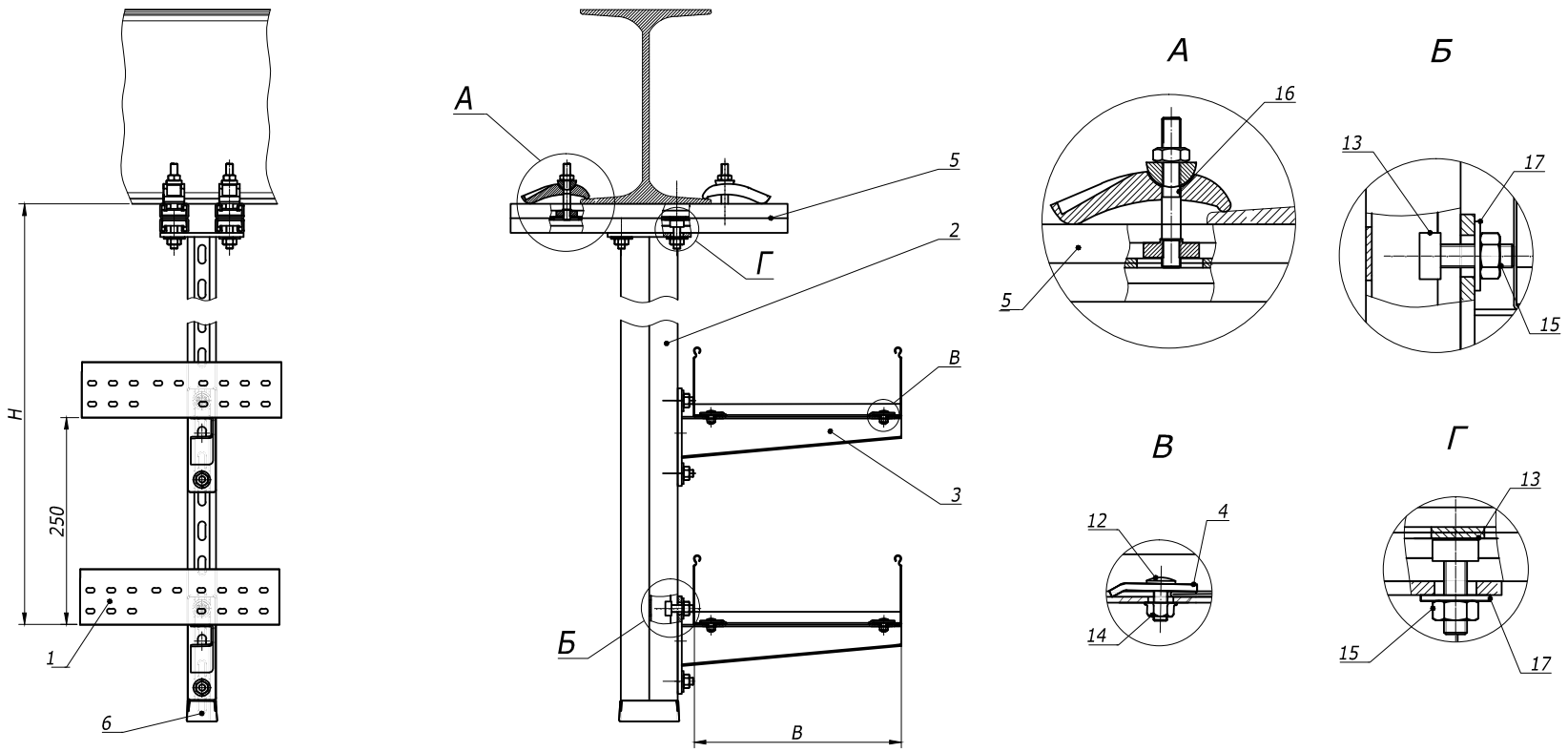

Поз.	Наименование	Код	Кол.	Примечание
1	Лоток лест-ый прямой элемент			DKC-2012.L5.02;.03;.04
2	Подвес BSD-41		1	DKC-2012.L5.15
3	Консоль BBH-70/BBH-60 (BBP-41/BBP-21/BBD-21)			DKC-2012.L5.14
4	Прижимы кабельного лотка	LP1000	2	DKC-2012.L5.08
5	Профиль BPL-21		2	DKC-2012.L5.11
6	Заглушка торцевая BPO	LS0082	1	
12	Винт, DIN603, M6	CM010620	4	
13	Винт для крепления к профилю, M10	CM041030	8	
14	Гайка с насечкой, DIN6923, M6	CM100600	4	
15	Гайка шестигранная, DIN 934, M10	CM111000	8	
16	Струбцина закрывающая	CM301001	4	
17	Шайба, DIN125, M10	CM241000	8	

Взам. инв. N ° | Подпись и дата | Инв. N подл.

Изм.	Кол.уч	Лист	№док.	Подпись	Дата
Разраб.		Асеев			
Пров.		Чередниченко Г.А.			
Н.контр.		..			

DKC-2012.L5.38

Крепление вдоль/поперек двутавра в два уровня

Габаритный чертеж

Стадия	Лист	Листов
Р		1

DKC

Формат А3

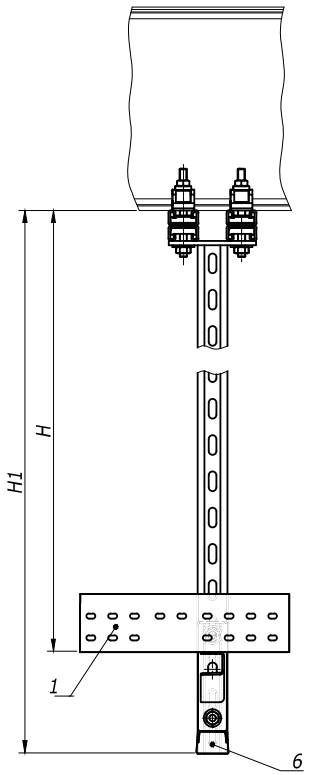

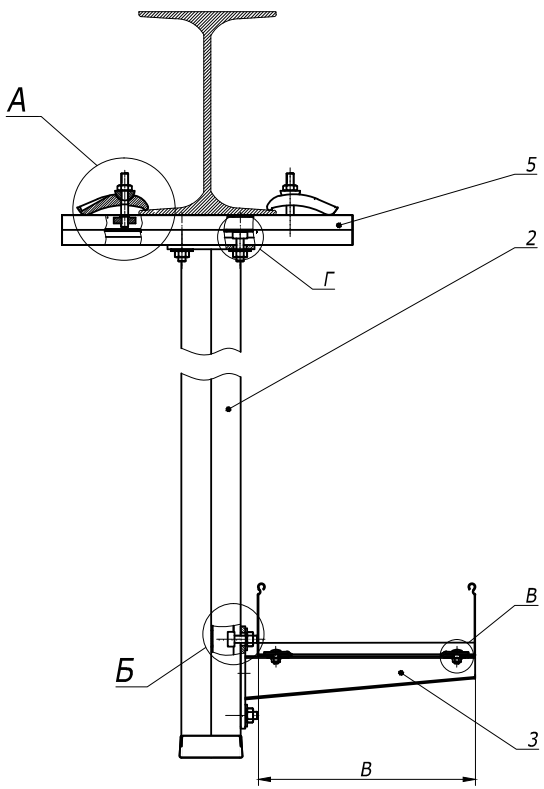

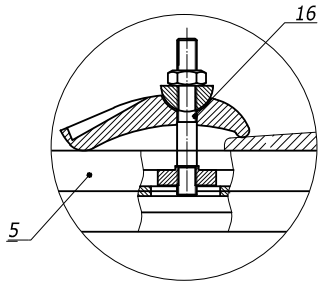

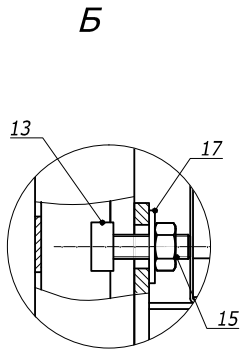

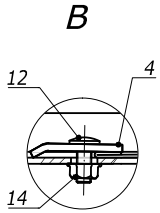

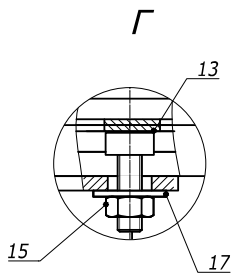

Поз.	Наименование	Код	Кол.	Примечание
1	Лоток лест-ый прямой элемент			DKC-2012.L5.02;.03;.04
2	Подвес BSD-41		1	DKC-2012.L5.15
3	Консоль BBH-70/BBH-60 (BBP-41/BBP-21/BBD-21)		1	DKC-2012.L5.14
4	Прижимы кабельного лотка	LP1000	2	DKC-2012.L5.08
5	Профиль BPL-21		2	DKC-2012.L5.11
6	Заглушка торцевая BPO	LS0082	1	
12	Винт, DIN603, M6	CM010620	2	
13	Винт для крепления к профилю, M10	CM041030	6	
14	Гайка с насечкой, DIN6923, M6	CM100600	2	
15	Гайка шестигранная, DIN 934, M10	CM111000	6	
16	Струбцина закрывающая	CM301001	4	
17	Шайба, DIN125, M10	CM241000	6	

Взам. инв. N

Подпись и дата

Инв. N подл.

Изм.	Кол.уч	Лист	№док.	Подпись	Дата
Разраб.		Асеев			
Пров.		Чередниченко Г.А.			
Н.контр.		..			

DKC-2012.L5.39

Крепление вдоль/поперек двутавра

Габаритный чертеж

Стадия	Лист	Листов
Р		1

DKC

Формат А3

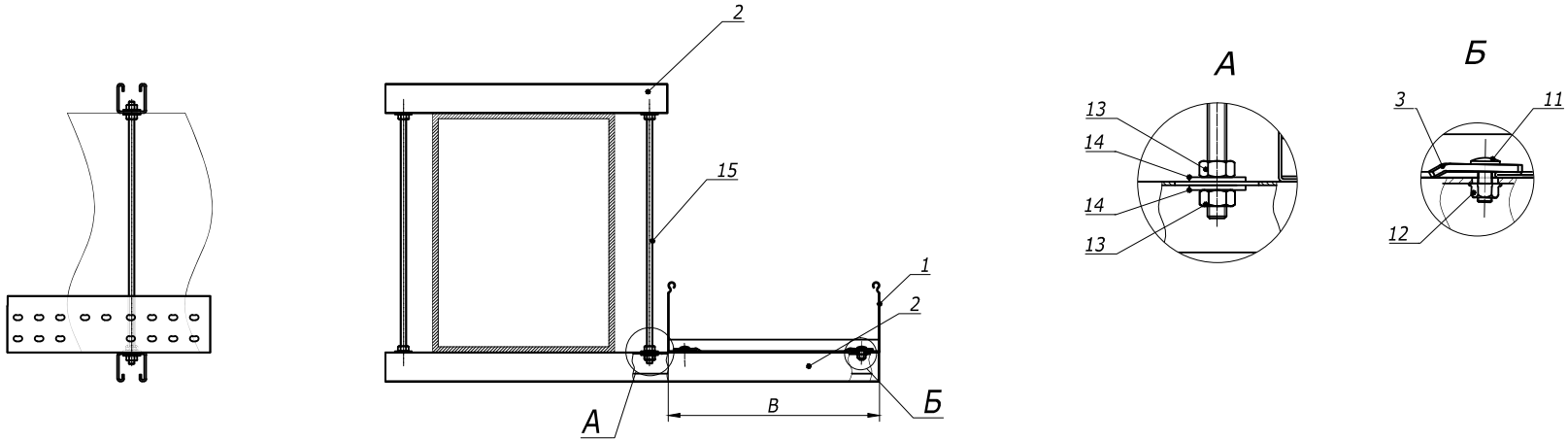

Поз.	Наименование	Код	Кол.	Примечание
1	Лоток лест-ый прямой элемент			DKC-2012.L5.02;.03;.04
2	Профиль BPL-21		2	DKC-2012.L5. 11
3	Прижимы кабельного лотка	LP1000	2	DKC-2012.L5. 11
11	Винт, DIN603, M6	CM010620	2	
12	Гайка с насечкой, DIN6923, M6	CM100600	2	
13	Гайка шестигранная, DIN 934	CM111000	8	
14	Шайба, DIN125, M10	CM241000	8	
15	Шпилька резьбовая, DIN 975/976	CM201001	4	

Взам. инв. N ° | Подпись и дата | Инв. N подл.

Изм.	Кол.уч	Лист	№док.	Подпись	Дата	DKC-2012.L5.40		
Разраб.		Асеев				Крепление вдоль балки Габаритный чертеж	Стадия	Лист	Листов
Пров.		Чередниченко Г.А.					Р		1
Н.контр.		..					DKC		

Формат А3

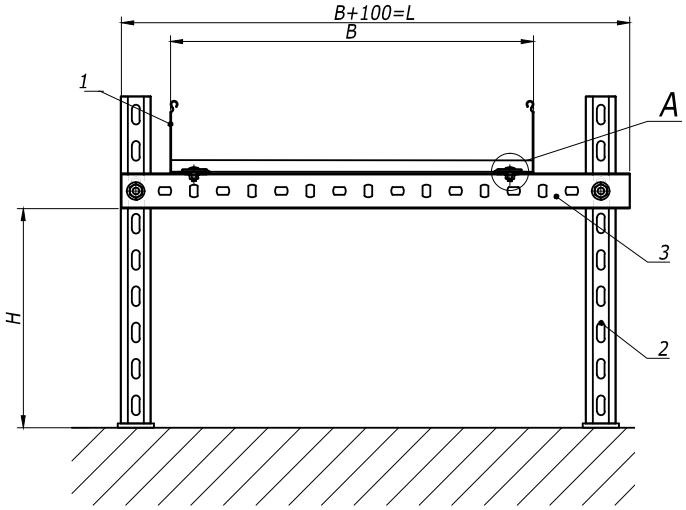

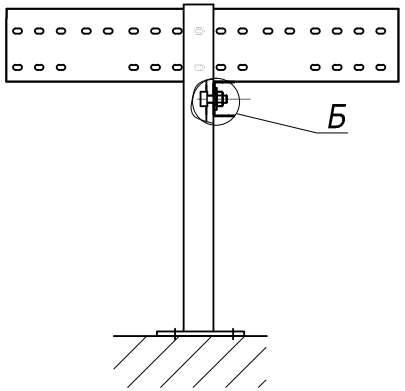

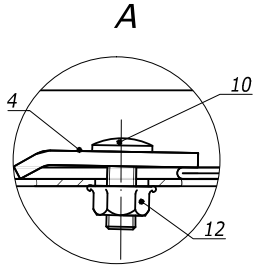

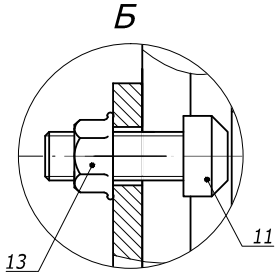

Поз.	Наименование	Код	Кол.	Примечание
1	Лоток лест-ый прямой элемент			DKC-2012.L5.02;.03;.04
2	Консоль BBP-41		2	DKC-2012.L5.14
3	Профиль BPM-29		1	DKC-2012.L5.11
4	Прижимы кабельного лотка	LP1000	2	DKC-2012.L5.08
10	Винт, DIN603, M6	CM010620	2	
11	Винт для крепления к профилю, M10	CM041030	2	
12	Гайка с насечкой, DIN6923, M6	CM100600	2	
13	Гайка с насечкой, DIN6923, M10	CM101000	10	

Взам. инв. N ° | Подпись и дата | Инв. N °подл.

Изм.	Кол.уч	Лист	№док.	Подпись	Дата
Разраб.		Асеев			
Пров.		Чередниченко Г.А.			
Н.контр.		..			

DKC-2012.L5.50

Опора П-рама на пол

Габаритный чертеж

Стадия	Лист	Листов
Р		1

DKC

Формат А3

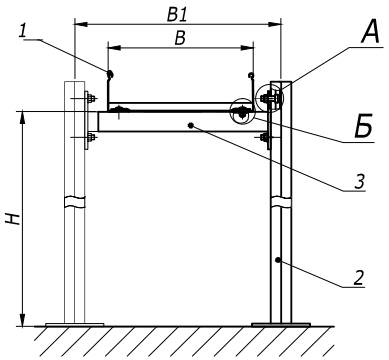

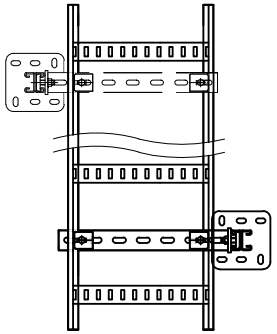

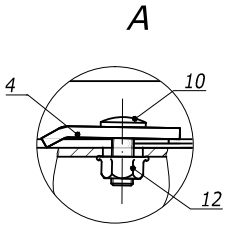

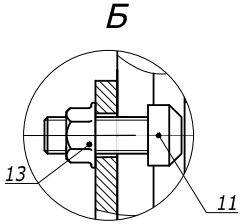

Поз.	Наименование	Код	Кол.	Примечание
1	Лоток лест-ый прямой элемент			DKC-2012.L5.02;.03;.04
2	Подвес BSD-21		1	DKC-2012.L5.15
3	Консоль BBP-41		1	DKC-2012.L5.14
4	Прижимы кабельного лотка	LP1000	2	DKC-2012.L5.08
10	Винт, DIN603, M6	CM010620	2	
11	Винт для крепления к профилю, M10	CM041030	2	
12	Гайка с насечкой, DIN6923, M6	CM100600	2	
13	Гайка с насечкой, DIN6923, M10	CM101000	10	

Взам. инв. N ° | Подпись и дата | Инв. N подл.

Изм.	Кол.уч	Лист	№док.	Подпись	Дата	DKC-2012.L5.51		
Разраб.		Асеев				Консольная опора на пол Габаритный чертеж	Стадия	Лист	Листов
Пров.		Чередниченко Г.А.					Р		1
Н.контр.		..					DKC		

Формат А3

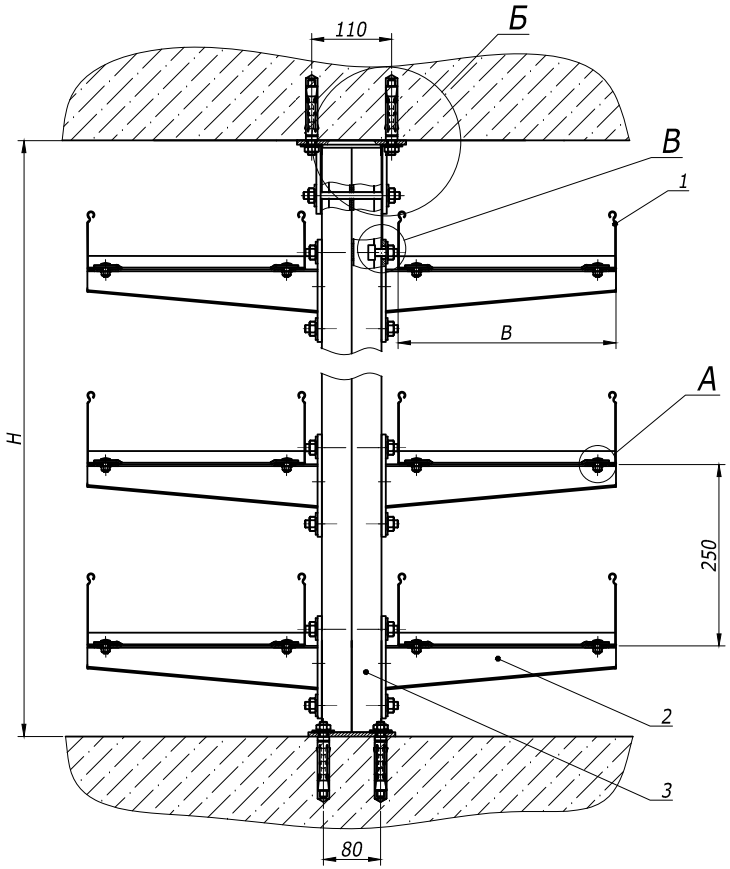

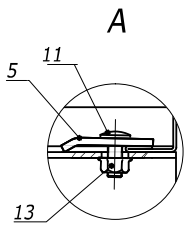

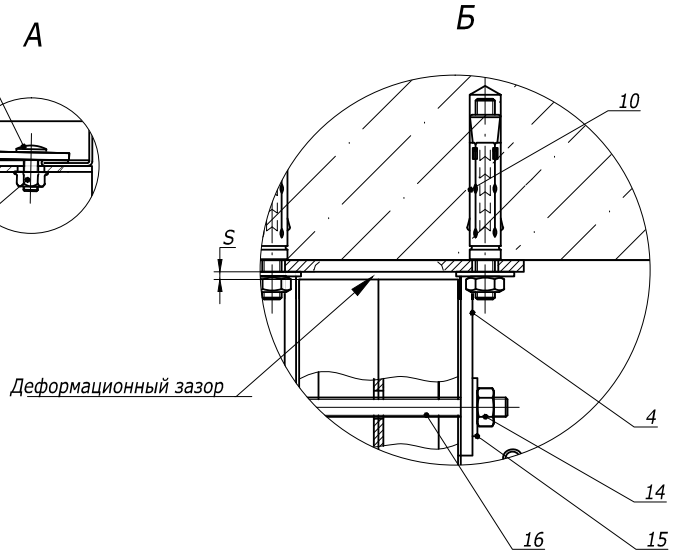

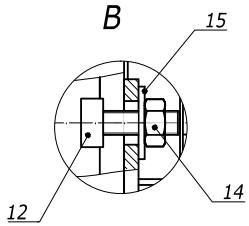

Поз.	Наименование	Код	Кол.	Примечание
1	Лоток лест-ый прямой элемент			DKC-2012.L5.02;.03;.04
2	Консоль BBH-70/BBH-60 (BBP-41/BBP-21/BBD-21)		1	DKC-2012.L5.14
3	Подвес BSD-41		n	DKC-2012.L5.15
4	Монтажная опора для профиля 82x41	BSF8201HDZ	1	DKC-2012.L5.20
5	Прижимы кабельного лотка	LP1000	nx2	DKC-2012.L5.08
10	Анкер стан-ый со шпилькой, M10	CM441060	6	
11	Винт, DIN603, M6	CM010620	nx2	
12	Винт для крепления к профилю, M10	CM041030	nx2+2	
13	Гайка с насечкой, DIN6923, M6	CM100600	nx2	
14	Гайка шестигранная, DIN 934, M10	CM111000	nx2+2	
15	Шайба, DIN125, M10	CM241000	nx2+2	
16	Шпилька резьбовая, DIN975, M8	CM200801	1	

Взам. инв. N°

Подпись и дата

Инв. N°подл.

Изм.	Кол.уч.	Лист	№док.	Подпись	Дата
Разраб.		Асеев			
Пров.		Чередниченко Г.А.			
Н.контр.		..			

DKC-2012.L5.52

Опора в распор

Габаритный чертеж

Стадия	Лист	Листов
Р		1

DKC

Формат А3

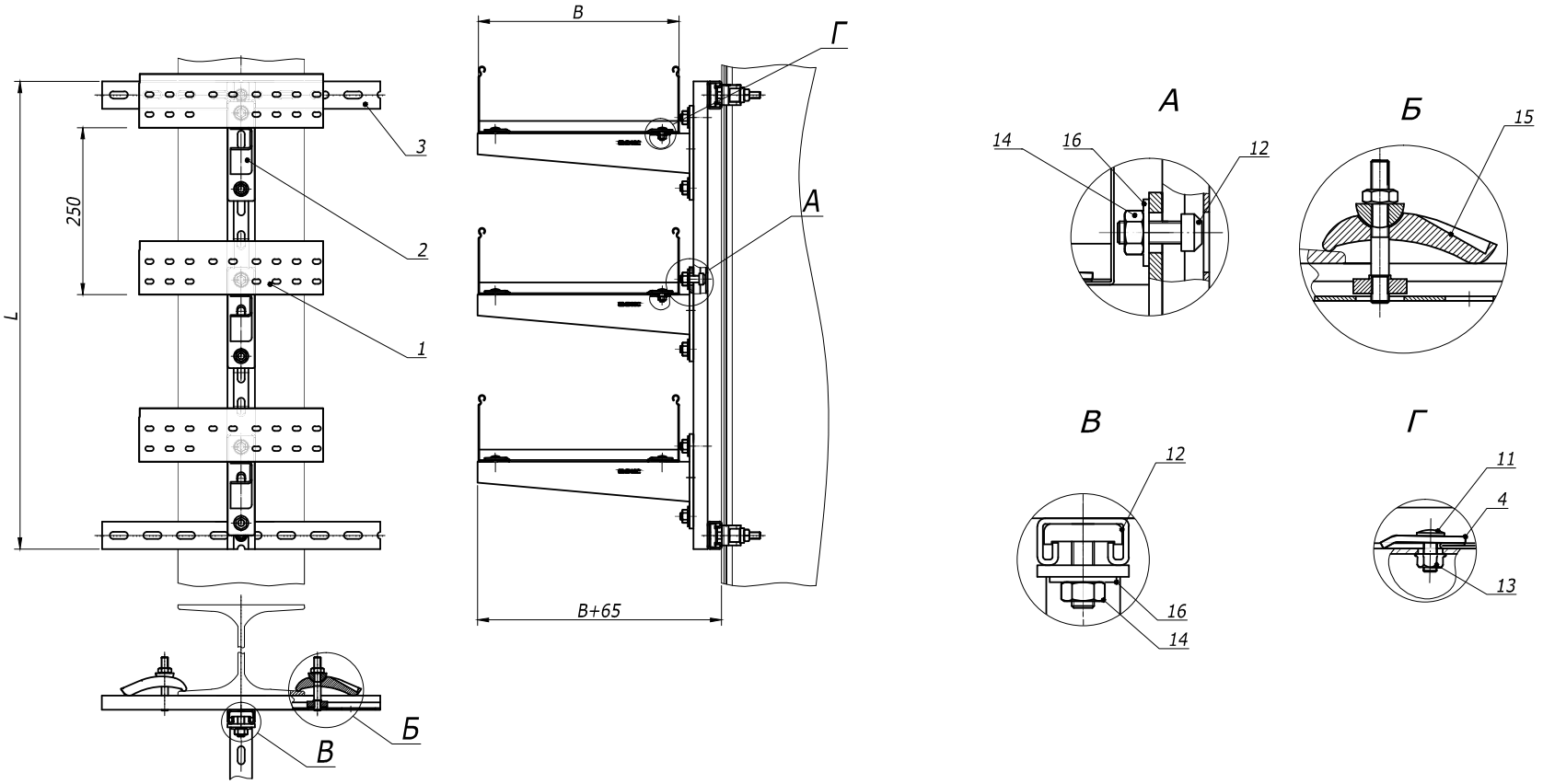

Поз.	Наименование	Код	Кол.	Примечание
1	Лоток лест-ый прямой элемент			DKC-2012.L5.02;.03;.04
2	Консоль BBH-70/BBH-60 (BBP-41/BBP-21/BBD-21)		3	DKC-2012.L5.14
3	Профиль BPM-21/BPM-41		2	DKC-2012.L5.11
4	Прижимы кабельного лотка	LP1000	2	DKC-2012.L5.08
11	Винт, DIN603, M6	CM010620	2	
12	Винт для крепления к профилю, M10	CM041030	6	
13	Гайка с насечкой, DIN6923, M6	CM100600	2	
14	Гайка шестигранная, DIN 934, M10	CM111000	8	
15	Струбцина закрывающая	CM301001	4	
16	Шайба, DIN125, M10	CM241000	8	

Взам. инв. N ° | Подпись и дата | Инв. N°подл.

Изм.	Кол.уч	Лист	№док.	Подпись	Дата	DKC-2012.L5.60		
Разраб.		Асеев				Крепление к вертикальной балки в несколько уровней	Стадия	Лист	Листов
Пров.		Чередниченко Г.А.					Р		1
Н.контр.		..				Габаритный чертеж	DKC		

Формат А3

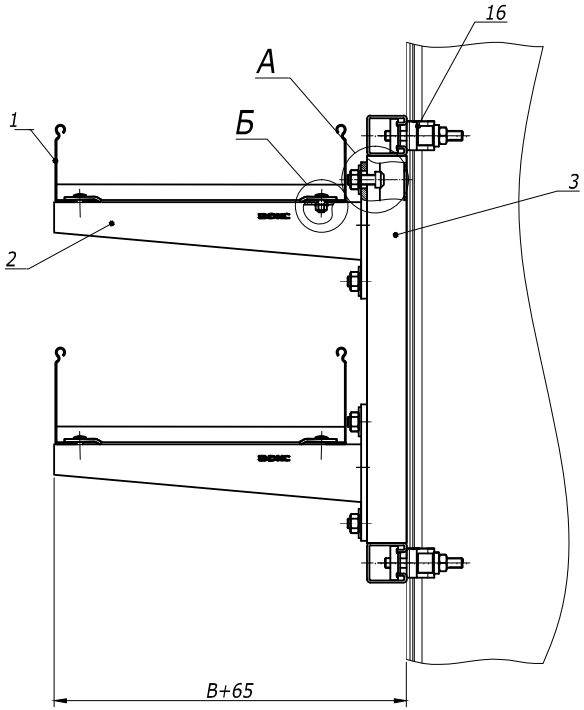

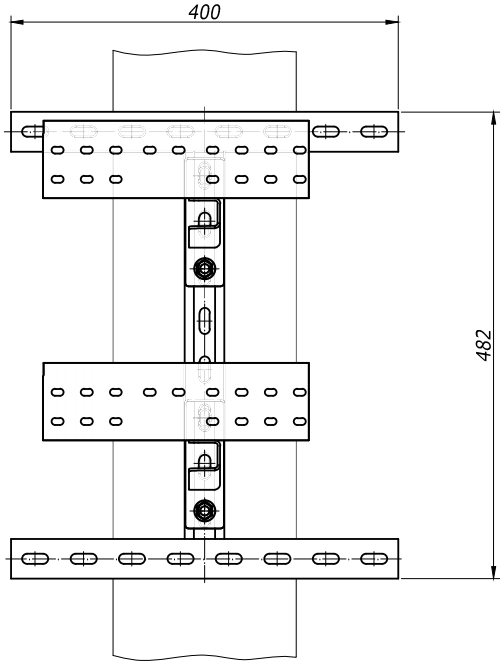

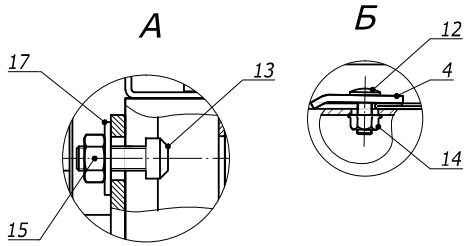

Поз.	Наименование	Код	Кол.	Примечание
1	Лоток лест-ый прямой элемент			DKC-2012.L5.02;.03;.04
2	Консоль BBH-70/BBH-60 (BBP-41/BBP-21/BBD-21)		2	DKC-2012.L5.14
3	Крепление Н-образное	BMH4040HDZ	1	DKC-2012.L5.21
4	Прижимы кабельного лотка	LP1000	4	DKC-2012.L5.08
12	Винт, DIN603, M6	CM010620	4	
13	Винт для крепления к профилю, M10	CM041030	4	
14	Гайка с насечкой, DIN6923, M6	CM100600	4	
15	Гайка шестигранная, DIN 934, M10	CM111000	4	
16	Струбцина закрывающая	CM301001	4	
17	Шайба, DIN125, M10	CM241000	4	

Взам. инв. N

Подпись и дата

Инв. N подл.

Изм.	Кол.уч.	Лист	№док.	Подпись	Дата
Разраб.		Асеев			
Пров.		Чередниченко Г.А.			
Н.контр.					

DKC-2012.L5.61

Крепление лестничного лотка к балке в два уровня

Габаритный чертеж

Стадия	Лист	Листов
Р		1

DKC

Формат А3

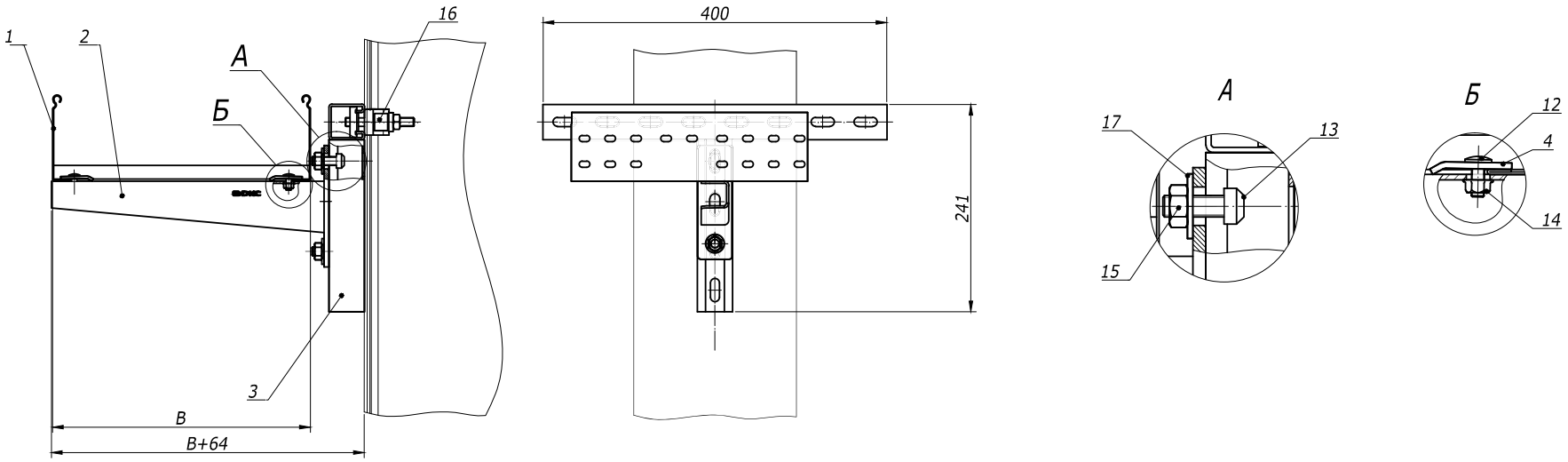

Поз.	Наименование	Код	Кол.	Примечание
1	Лоток лест-ый прямой элемент			DKC-2012.L5.02;.03;.04
2	Консоль BBH-70/BBH-60 (BBP-41/BBP-21/BBD-21)		2	DKC-2012.L5.14
3	Крепление Т-образное	BMH3020HDZ	1	DKC-2012.L5.21
4	Прижимы кабельного лотка	LP1000	2	DKC-2012.L5.08
12	Винт, DIN603, M6	CM010620	2	
13	Винт для крепления к профилю, M10	CM041030	2	
14	Гайка с насечкой, DIN6923, M6	CM100600	2	
15	Гайка шестигранная, DIN 934, M10	CM111000	2	
16	Струбцина закрывающая	CM301001	2	
17	Шайба, DIN125, M10	CM241000	2	

Взам. инв. N ° | Подпись и дата | Инв. N подл.

Изм.	Кол.уч	Лист	№док.	Подпись	Дата	DKC-2012.L5.62		
Разраб.		Асеев				Крепление лестничного лотка к балке Габаритный чертеж	Стадия	Лист	Листов
Пров.		Чередниченко Г.А.					Р		1
Н.контр.		..					DKC		

Формат А3

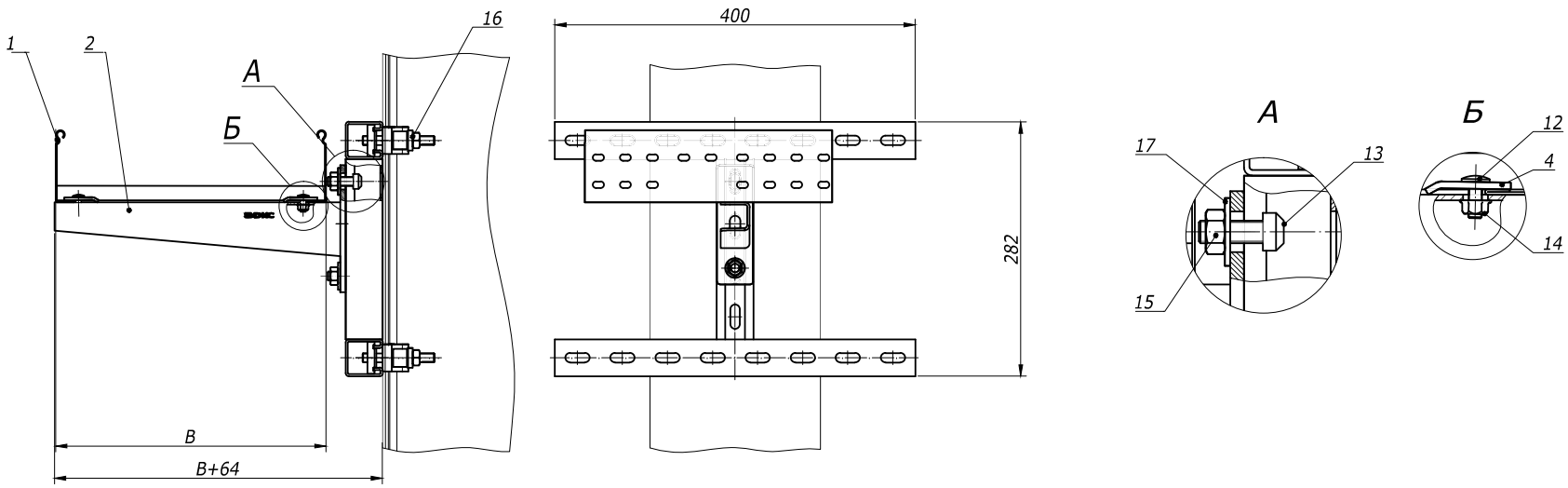

Поз.	Наименование	Код	Кол.	Примечание
1	Лоток лест-ый прямой элемент			DKC-2012.L5.02;.03;.04
2	Консоль BBH-70/BBH-60 (BBP-41/BBP-21/BBD-21)		2	DKC-2012.L5.14
3	Крепление Н-образное	BMH4020HDZ	1	DKC-2012.L5.21
4	Прижимы кабельного лотка	LP1000	2	DKC-2012.L5.08
12	Винт, DIN603, M6	CM010620	2	
13	Винт для крепления к профилю, M10	CM041030	2	
14	Гайка с насечкой, DIN6923, M6	CM100600	2	
15	Гайка шестигранная, DIN 934, M10	CM111000	2	
16	Струбцина закрывающая	CM301001	4	
17	Шайба, DIN125, M10	CM241000	2	

Взам. инв. №

Подпись и дата

Инв. № подл.

Изм.	Кол.уч.	Лист	№док.	Подпись	Дата
Разраб.		Асеев			
Пров.		Чередниченко Г.А.			
Н.контр.		..			

DKC-2012.L5.63

Крепление лестничного лотка к балке

Габаритный чертеж

Стадия	Лист	Листов
Р		1

DKC

Формат А3

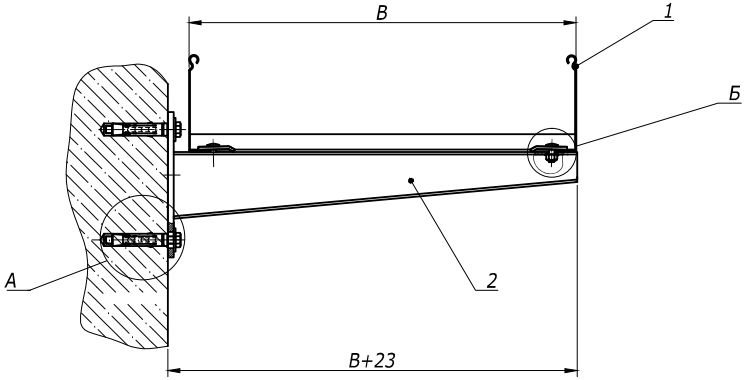

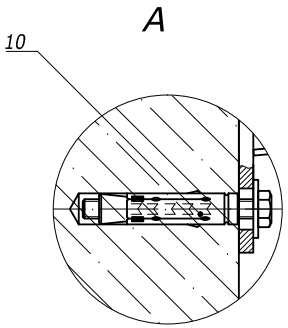

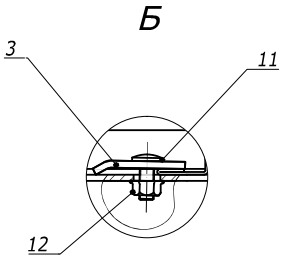

Поз.	Наименование	Код	Кол.	Примечание
1	Лоток лест-ый прямой элемент			DKC-2012.L5.02;.03;.04
2	Консоль BBH-70/BBH-60 (BBP-41/BBP-21/BBD-21)		1	DKC-2012.L5.14
3	Прижимы кабельного лотка	LP1000	2	DKC-2012.L5.08
10	Анкер усиленный с болтом, M10	CM461065	2	
11	Винт, DIN603, M6	CM010620	2	
12	Гайка с насечкой, DIN6923, M6	CM100600	2	

Взам. инв. N ° | Подпись и дата | Инв. N подл.

Изм.	Кол.уч	Лист	№док.	Подпись	Дата
Разраб.		Асеев			
Пров.		Чередниченко Г.А.			
Н.контр.		..			

DKC-2012.L5.64

Крепление консоли к стене

Габаритный чертеж

Стадия	Лист	Листов
Р		1

DKC

Формат А3

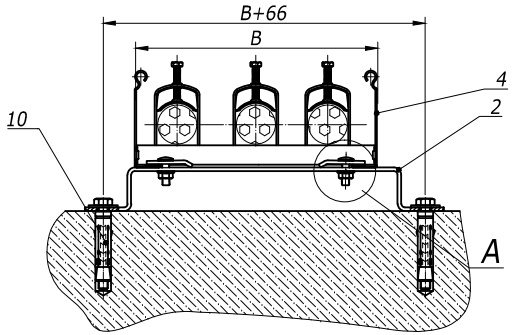

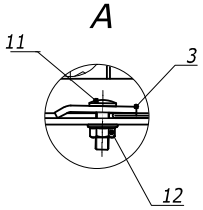

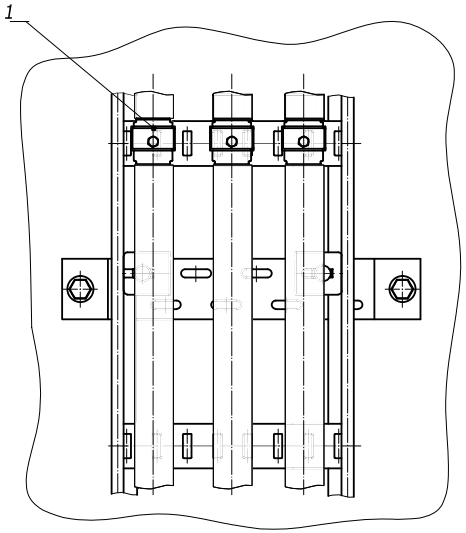

Поз.	Наименование	Код	Кол.	Примечание
1	Лоток лест-ый прямой элемент			DKC-2012.L5.02;.03;.04
2	Скоба BMM-10		1	DKC-2012.L5.14
3	Прижимы кабельного лотка	LP1000	2	DKC-2012.L5.08
4	Держатель кабельный BHL			DKC-2012.L5.16
10	Анкер усиленный с болтом, M10	CM461065	2	
11	Винт, DIN603, M6	CM010620	2	
12	Гайка с насечкой, DIN6923, M6	CM100600	2	

Взам. инв. №

Подпись и дата

Инв. № подл.

Изм.	Кол.уч	Лист	№док.	Подпись	Дата
Разраб.		Асеев			
Пров.		Чередниченко Г.А.			
Н.контр.		,,			

DKC-2012.L5.65

Крепление лестничных лотков на пол

Габаритный чертеж

Стадия	Лист	Листов
Р		1

DKC

Формат А3

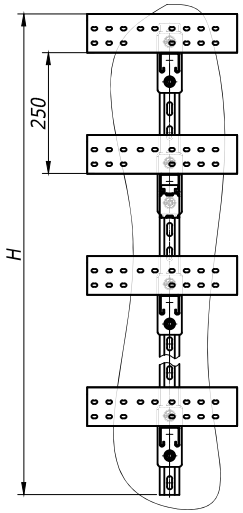

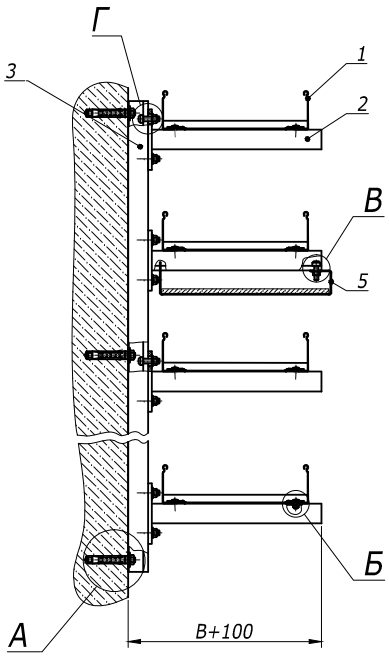

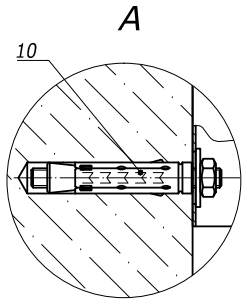

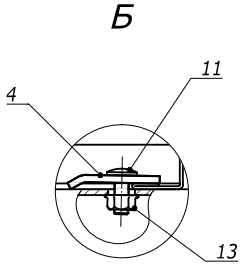

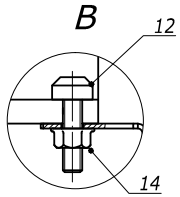

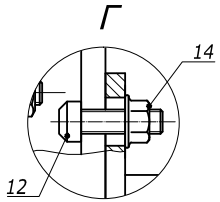

Поз.	Наименование	Код	Кол.	Примечание
1	Лоток лест-ый прямой элемент			DKC-2012.L5.02;.03;.04
2	Консоль BBH-70/BBH-60 (BBP-41/BBP-21/BBD-21)		1	DKC-2012.L5.14
3	Профиль BPL-41/BPM-41		1	DKC-2012.L5.11
4	Прижимы кабельного лотка	LP1000	6	DKC-2012.L5.08
5	Держатель огн-ной перег-ки BMZ-15		1	DKC-2012.L5.14
10	Анкер стан-ый со шпилькой, M10	CM441060	3	
11	Винт, DIN603, M6	CM010620	6	
12	Винт для крепления к профилю, M10	CM041030	7	
13	Гайка с насечкой, DIN6923, M6	CM100600	6	
14	Гайка с насечкой, DIN6923, M10	CM101000	7	

Взам. инв. N ° | Подпись и дата | Инв. N Подл.

Изм.	Кол.уч	Лист	№док.	Подпись	Дата
Разраб.		Асеев			
Пров.		Чередниченко Г.А.			
Н.контр.		..			

DKC-2012.L5.66

Вертикальная стойка

Габаритный чертеж

Стадия	Лист	Листов
Р		1

DKC

Формат А3

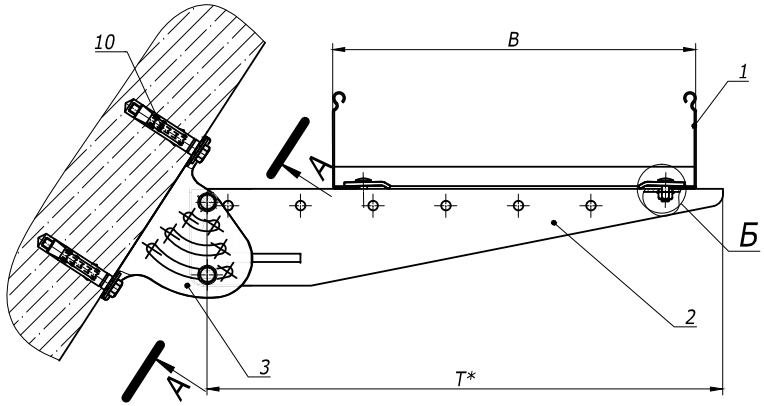

А-А

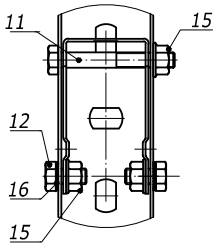

Б

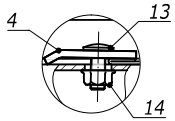

Поз.	Наименование	Код	Кол.	Примечание
1	Лоток лест-ый прямой элемент			DKC-2012.L5.02;.03;.04
2	Консоль BBM-50		1	DKC-2012.L5.14
3	Опора шарнирная монтажная BSV-29	BSV2902	1	DKC-2012.L5.20
4	Прижимы кабельного лотка	LP1000	2	DKC-2012.L5.08
10	Анкер усиленный с болтом, M10	CM461065	2	
11	Болт с частичной резьбой, DIN 931, M8	CM020870	1	
12	Болт с шестигранной головкой, DIN 933, M8	CM020816	2	
13	Винт, DIN603, M6	CM010625	2	
14	Гайка с насечкой, DIN6923, M6	CM100600	2	
15	Гайка с насечкой, DIN6923, M8	CM100800	3	
16	Шайба стопорная, DIN 6798A	CM220800	2	

* Выбирая длину консоли "T" следует учитывать наклон стены.

Взам. инв. N º

Подпись и дата

Инв. N ºподл.

Изм.	Кол.уч	Лист	№док.	Подпись	Дата
Разраб.		Асеев			
Пров.		Чередниченко Г.А.			
Н.контр.		..			

DKC-2012.L5.67

Опора под лоток на наклонной поверхности

Габаритный чертеж

Стадия	Лист	Листов
Р		1

DKC

Формат А3

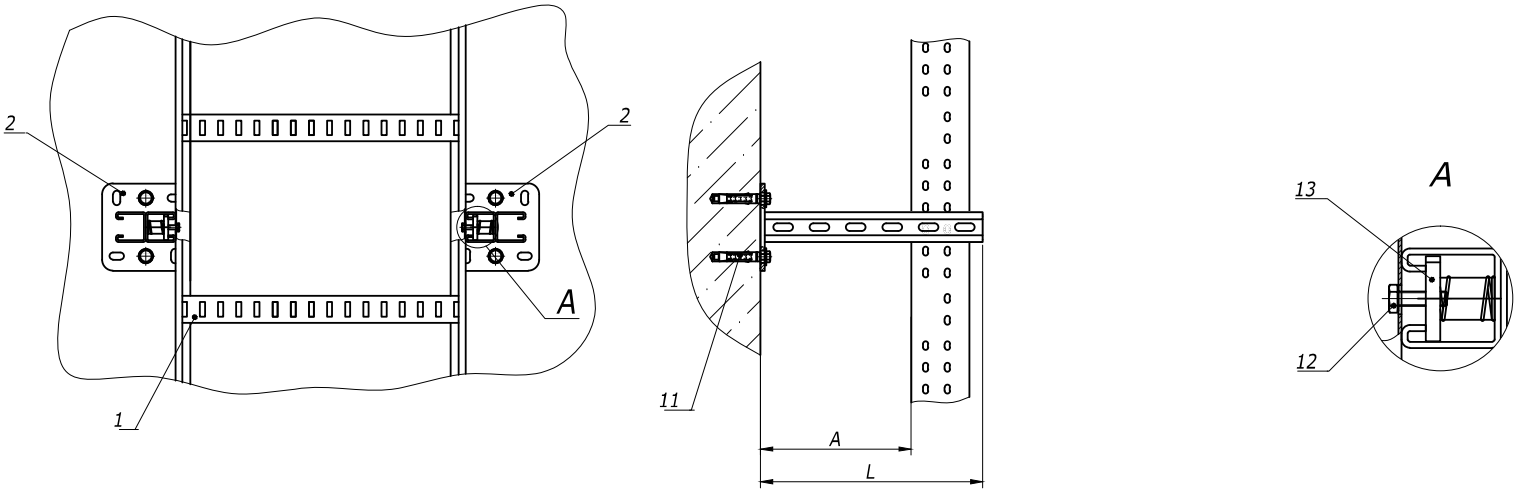

Поз.	Наименование	Код	Кол.	Примечание
1	Лоток лест-ый прямой элемент			DKC-2012.L5.02;.03;.04
2	Подвес BSD-41		2	DKC-2012.L5.15
11	Анкер усиленный с болтом, M10	CM461065	4	
12	Болт, DIN933, M6x25	CM080625	2	
13	Гайка с пружиной, M6	CM160600	2	

Изм.	Кол.уч	Лист	№док.	Подпись	Дата
Разраб.		Асеев			
Пров.		Чередниченко Г.А.			
Н.контр.		..			

DKC-2012.L5.68

Крепление лестничного лотка на расстоянии от стены

Габаритный чертеж

Стадия	Лист	Листов
Р		1

DKC

Формат А3

Взам. инв. N

Подпись и дата

Инв. N подл.

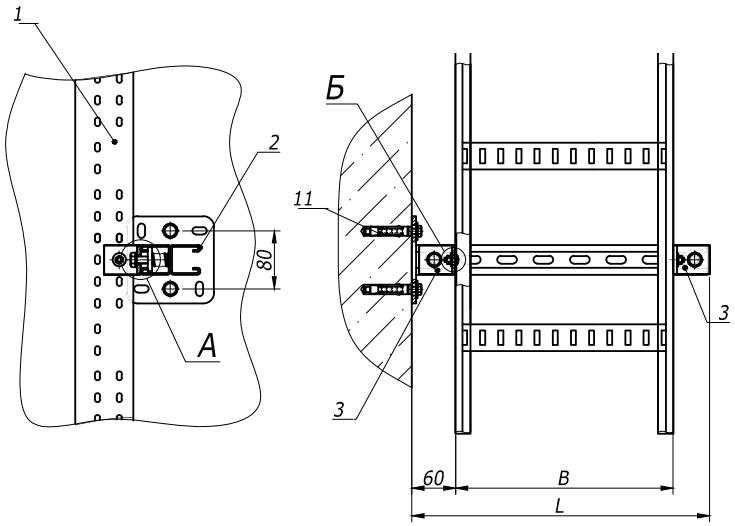

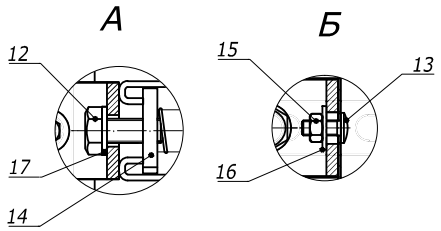

Поз.	Наименование	Код	Кол.	Примечание
1	Лоток лест-ый прямой элемент			DKC-2012.L5.02;.03;.04
2	Подвес BSD-41		1	DKC-2012.L5.15
3	Уголок крепежный одиночный BMD-10	BMC1011HDZ	2	
11	Анкер усиленный с болтом, M10	CM461065	4	
12	Болт, DIN933, M6x25	CM080625	2	
13	Винт, DIN 603, M6	CM010616	2	
14	Гайка с пружиной, M6	CM160600	2	
15	Гайка шестигранная, DIN 934	CM110600	2	
16	Шайба, DIN 9021	CM120600	2	
17	Шайба, DIN 125	CM240600	2	

Взам. инв. N ° | Подпись и дата | Инв. N °подл.

Изм.	Кол.уч	Лист	№док.	Подпись	Дата
Разраб.		Асеев			
Пров.		Чередниченко Г.А.			
Н.контр.		..			

DKC-2012.L5.69

Опора для расположения лотка перпендикулярно к стене

Габаритный чертеж

Стадия	Лист	Листов
Р		1

DKC

Формат А3

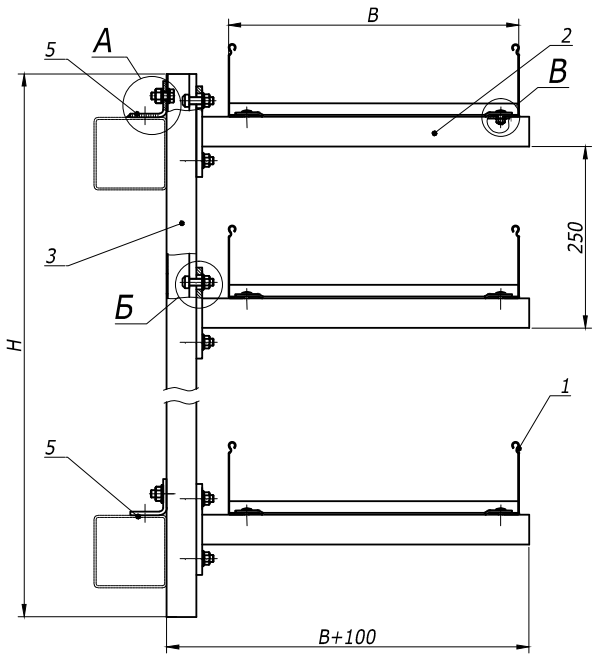

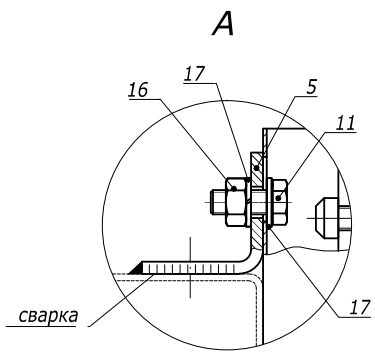

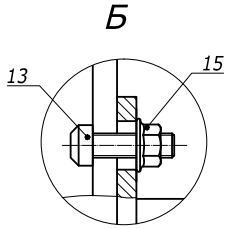

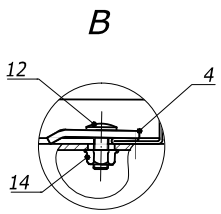

Поз.	Наименование	Код	Кол.	Примечание
1	Лоток лест-ый прямой элемент			DKC-2012.L5.02;.03;.04
2	Консоль BBH-70/BBH-60 (BBP-41/BBP-21/BBD-21)			DKC-2012.L5.14
3	Профиль BPM-41	BMH4020HDZ	1	DKC-2012.L5.11
4	Прижимы кабельного лотка	LP1000	10	DKC-2012.L5.08
5	Уголок крепежный одиночный BMD-10	BMC1011HDZ	2	
11	Болт с шестигранной, DIN 933, M10	CM021035	2	
12	Винт, DIN603, M6	CM010620	10	
13	Винт для крепления к профилю, M10	CM041030	12	
14	Гайка с насечкой, DIN6923, M6	CM100600	2	
15	Гайка с насечкой, DIN6923, M10	CM101000	10	
16	Гайка шестигранная, DIN 934, M10	CM111000	2	
17	Шайба-гровер, DIN 127, M10	CM131000	2	

Взам. инв. N ° | Подпись и дата | Инв. N°подл.

Изм.	Кол.уч	Лист	№док.	Подпись	Дата
Разраб.		Асеев			
Пров.		Чередниченко Г.А.			
Н.контр.		..			

DKC-2012.L5.70

Опора под лестничный лоток на эстакаде

Габаритный чертеж

Стадия	Лист	Листов
Р		1

DKC

Формат А3

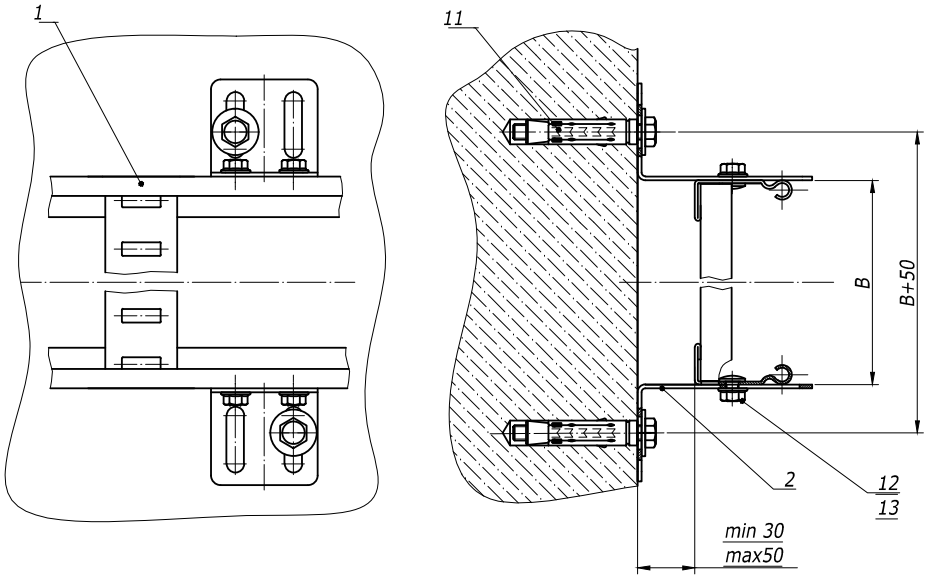

Поз.	Наименование	Код	Кол.	Примечание
1	Лоток лест-ый прямой элемент			DKC-2012.L5.02;.03;.04
2	Стеновые крепления лотка	LP5000		DKC-2012.L5.08
11	Анкер усиленный с болтом, M10	CM461065	2	
12	Винт с квадратным подголовником	CM010610	4	
13	Гайка с насечкой, DIN 6923	CM100600	4	

Взам. инв. N

Подпись и дата

Инв. N подл.

Изм.	Кол.уч	Лист	№док.	Подпись	Дата
Разраб.		Асеев			
Пров.		Чередниченко Г.А.			
Н.контр.		..			

DKC-2012.L5.71

Крепление лестничного лотка к стене/полу

Габаритный чертеж

Стадия	Лист	Листов
Р		1

DKC

Формат А3

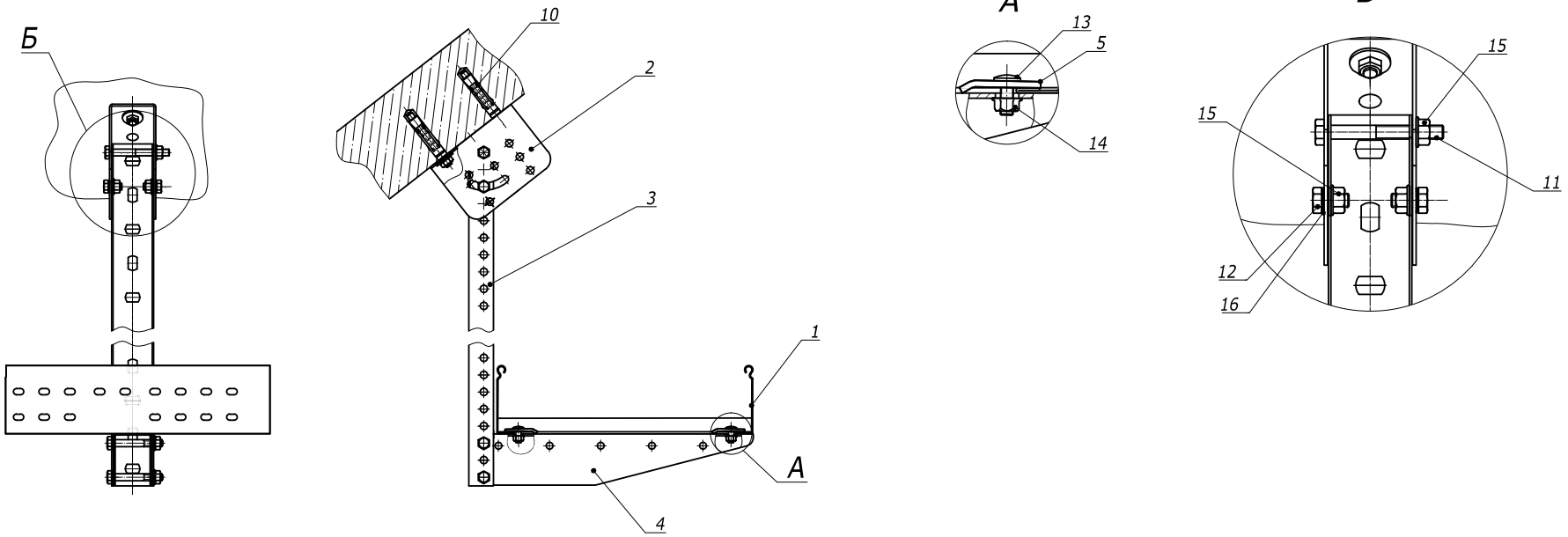

Поз.	Наименование	Код	Кол.	Примечание
1	Лоток лест-ый прямой элемент			DKC-2012.L5.02;.03;.04
2	Опора шарнирная монтажная	BSV2901	1	DKC-2012.L5.20
3	Профиль ВРМ-29		1	DKC-2012.L5.11
4	Консоль ВВМ-50		1	DKC-2012.L5.14
5	Прижимы кабельного лотка	LP1000	2	DKC-2012.L5.08
10	Анкер стан-ый со шпилькой, М10	CM441060	2	
11	Болт с частичной резьбой, DIN 931, М8	CM020870	1	
12	Болт с шестигранной головкой, DIN 933, М8	CM020816	2	
13	Винт, DIN603, М6	CM010625	2	
14	Гайка с насечкой, DIN6923, М6	CM100600	2	
15	Гайка с насечкой, DIN6923, М8	CM100800	3	
16	Шайба стопорная, DIN 6798А	CM220800	2	

Взам. инв. N ° | Подпись и дата | Инв. N подл.

Изм.	Кол.уч	Лист	№док.	Подпись	Дата
Разраб.		Асеев			
Пров.		Чередниченко Г.А.			
Н.контр.		..			

DKC-2012.L5.72

Крепление лестничного лотка к стене/полу

Габаритный чертеж

Стадия	Лист	Листов
Р		1

DKC

Формат А3

Соединение "папа-мама"
(схема 1)

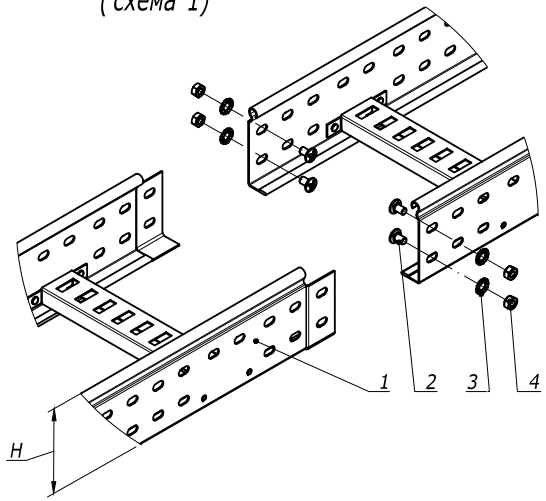

Поз.	Наименование	Код	Кол.	Примечание
1	Лоток лест-ый прямой элемент			DKC-2012.L5.02;.03;.04
2	Винт, М6	CM010610	nx2	
3	Гайка шестигранная, DIN 934, М6	CM110600	nx2	
4	Шайба стопорная. DIN 6798A, М6	CM220600	nx2	

Соединения элементов в местах отрезания и соединения однотипных окончаний "папа" или "мама" (схема 2)

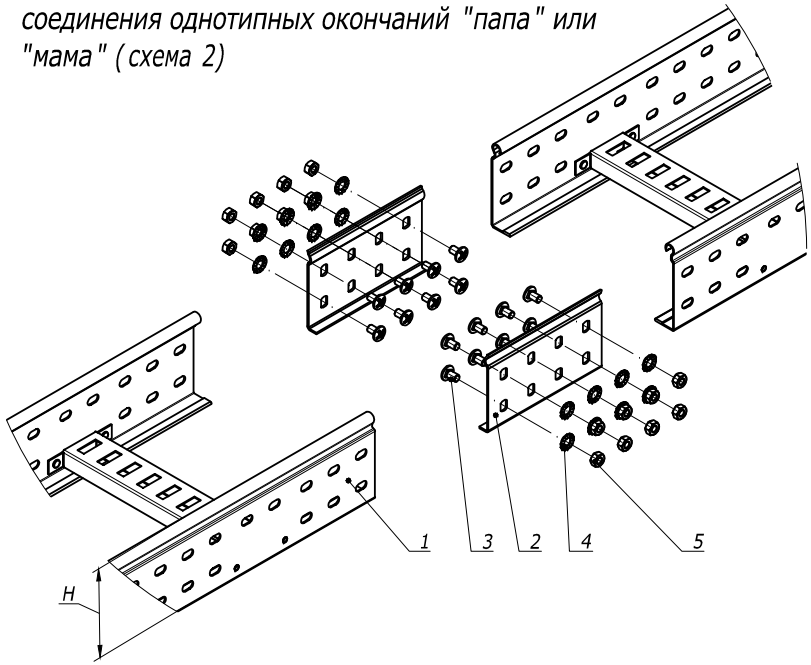

Поз.	Наименование	Код	Кол.	Примечание
1	Лоток лест-ый прямой элемент			DKC-2012.L5.02;.03;.04
2	Усиленные соединители GTO L		2	DKC-2012.L5.08
3	Винт, М6	CM010610	nx8	
4	Гайка шестигранная, DIN 934, М6	CM110600	nx8	
5	Шайба стопорная. DIN 6798A, М6	CM220600	nx8	

n=1 для высоты борта (H) 50 мм
n=2 для высоты борта (H) 80 мм и 100 мм

Изм.	Кол.уч	Лист	№док.	Подпись	Дата
Разраб.		Асеев А.С.			1.06.12
Пров.		Чередниченко Г.А.			15.06.12
Н.контр.		..			

DKC-2012.L5.80

Соединение лотков и аксессуаров

Габаритный чертеж

Стадия	Лист	Листов
Р	1	6

DKC

Формат А3

Взам. инв. N

Подпись и дата

Инв. N подл.

Соединения прямых элементов в местах отрезания и соединения однотипных окончаний "папа" или "мама" на высоконагруженных участках трассы (схема 3)

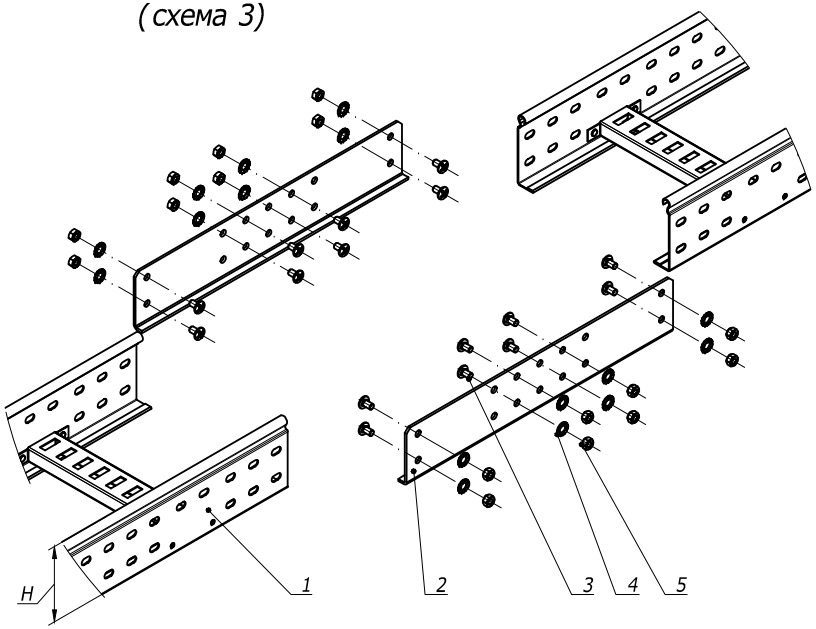

Поз.	Наименование	Код	Кол.	Примечание
1	Лоток лест-ый прямой элемент			DKC-2012.L5.02;.03;.04
2	Соединитель внешний GTO LI		2	DKC-2012.L5.08
3	Винт, М6	CM010610	nx8	
4	Гайка шестигранная, DIN 934, М6	CM110600	nx8	
5	Шайба стопорная. DIN 6798A, М6	CM220600	nx8	

Соединения прямых элементов лестничных лотков при больших пролета и на высоконагруженных участках трассы (схема 4)

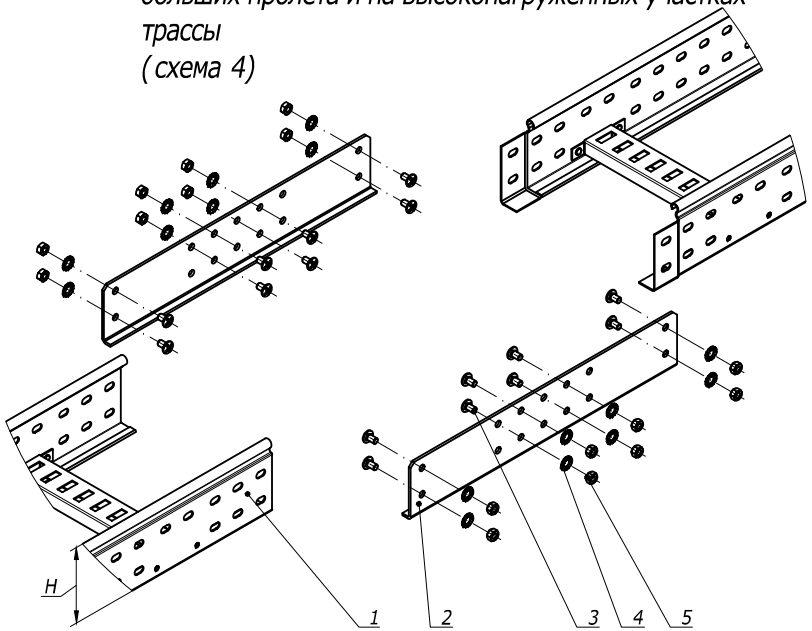

Поз.	Наименование	Код	Кол.	Примечание
1	Лоток лест-ый прямой элемент			DKC-2012.L5.02;.03;.04
2	Соединитель внешний GTO LI		2	DKC-2012.L5.08
3	Винт, М6	CM010610	nx8	
4	Гайка шестигранная, DIN 934, М6	CM110600	nx8	
5	Шайба стопорная. DIN 6798A, М6	CM220600	nx8	

n=1 для высоты борта (H) 50 мм
n=2 для высоты борта (H) 80 мм и 100 мм

Взам. инв. N º
Подпись и дата
Инв. N ºподл.

Изм.	Кол.уч.	Лист	№док.	Подпись	Дата

DKC-2012.L5. 80

Лист 2

Формат А3

Соединения прямых элементов в местах отрезания и соединения однотипных окончаний "папа" или "мама" на высоконагруженных участках трассы (схема 5)

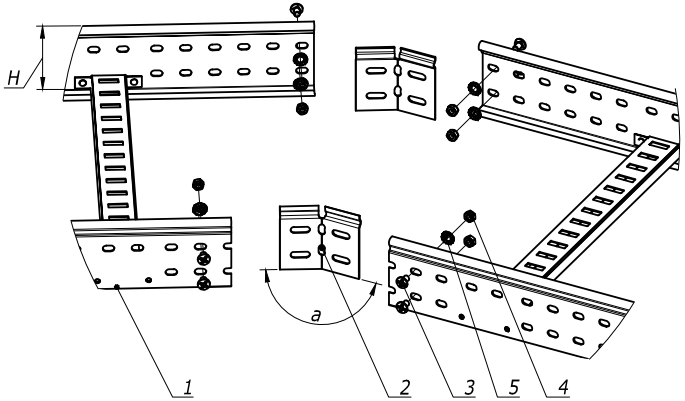

Поз.	Наименование	Код	Кол.	Примечание
1	Лоток лест-ый прямой элемент			DKC-2012.L5.02;.03;.04
2	Соединитель регулируемый горизонтальный		2	DKC-2012.L5.08
3	Винт, М6	CM010610	nx8	
4	Гайка шестигранная, DIN 934, М6	CM110600	nx8	
5	Шайба стопорная. DIN 6798A, М6	CM220600	nx8	

n=1 для высоты борта (H) 50 мм
n=2 для высоты борта (H) 80 мм и 100 мм

Монтаж разделителя SEP

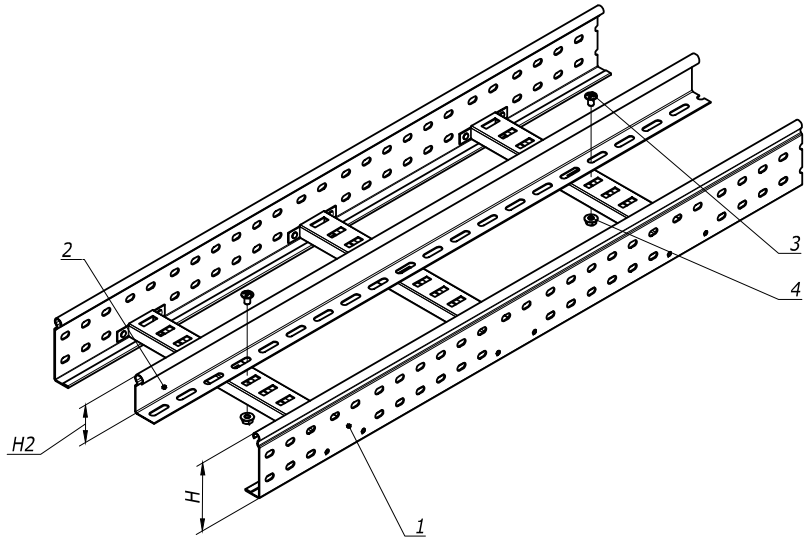

Поз.	Наименование	Код	Кол.	Примечание
1	Лоток лест-ый прямой элемент			DKC-2012.L5.02;.03;.04
2	Перегородка SEP			DKC-2012.L5.08
3	Винт с гладкой головкой DIN 603, М6	CM010620	2	
4	Гайка шестигранная, DIN 6923, М6	CM100600	2	

При выборе высоты перегородки H2, необходимо учитывать высоту ступеньки.

Взам. инв. N | Подпись и дата | Инв. N подл.

Изм.	Кол.уч.	Лист	№док.	Подпись	Дата

DKC-2012.L5. 80

Лист 3

Формат А3

Монтаж перехода по ширине трассы лестничных лотков симметричный

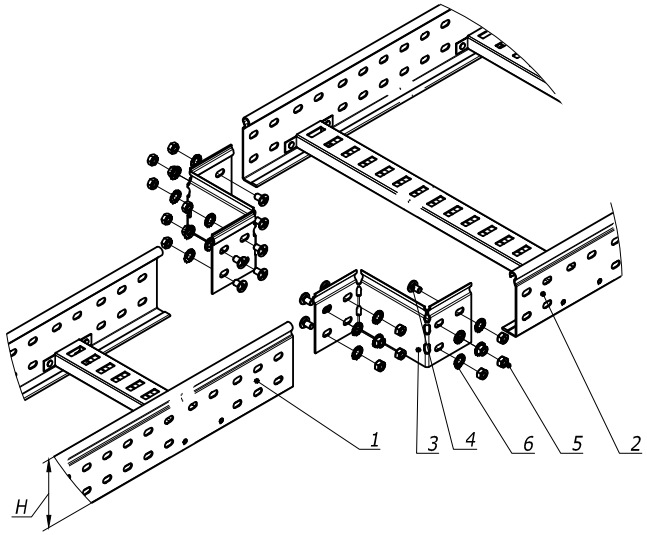

Поз.	Наименование	Код	Кол.	Примечание
1	Лоток лест-ый прямой элемент			DKC-2012.L5.02;.03;.04
2	Лоток лест-ый прямой элемент			DKC-2012.L5.02;.03;.04
3	Редукция упрощённая		2	DKC-2012.L5.08
4	Винт, М6	CM010610	nx8	
5	Гайка шестигранная, DIN 934, M6	CM110600	nx8	
6	Шайба стопорная. DIN 6798A, M6	CM220600	nx8	

n=1 для высоты борта (H) 50 мм
n=2 для высоты борта (H) 80 мм и 100 мм

Монтаж перехода по ширине трассы лестничных лотков несимметричный

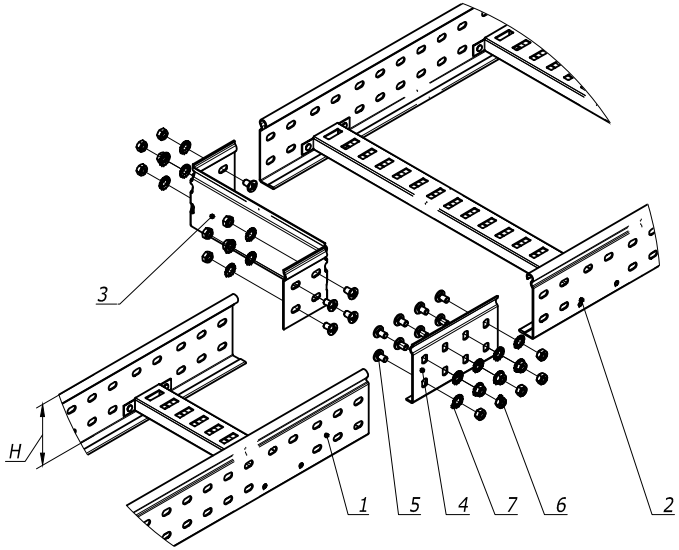

Поз.	Наименование	Код	Кол.	Примечание
1	Лоток лест-ый прямой элемент			DKC-2012.L5.02;.03;.04
2	Лоток лест-ый прямой элемент			DKC-2012.L5.02;.03;.04
3	Редукция упрощённая		1	DKC-2012.L5.08
4	Усиленные соединители GTO L		1	DKC-2012.L5.08
5	Винт, М6	CM010610	nx8	
6	Гайка шестигранная, DIN 934, M6	CM110600	nx8	
7	Шайба стопорная. DIN 6798A, M6	CM220600	nx8	

Монтаж перехода по ширине трассы лестничных лотков симметричный

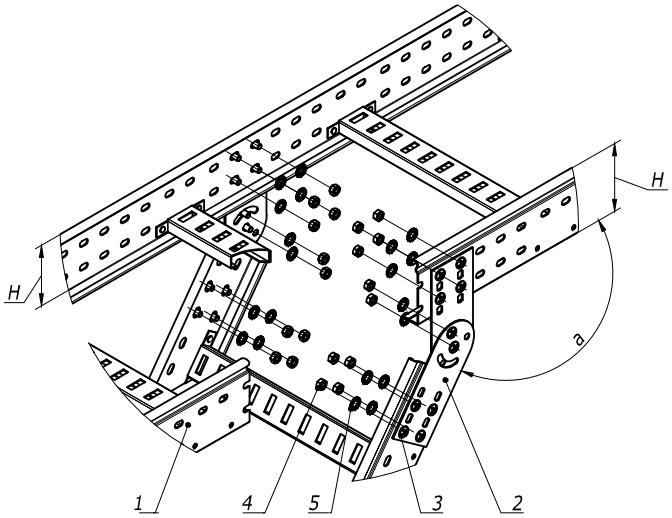

Поз.	Наименование	Код	Кол.	Примечание
1	Лоток лест-ый прямой элемент			DKC-2012.L5.02;.03;.04
2	Пластина крепежная GSV		4	DKC-2012.L5.08
3	Винт, М6	CM010610	nx12	
4	Гайка шестигранная, DIN 934, М6	CM110600	nx12	
5	Шайба стопорная. DIN 6798A, М6	CM220600	nx12	

n=1 для высоты борта (H) 50 мм
n=2 для высоты борта (H) 80 мм и 100 мм

Монтаж перехода по ширине трассы лестничных лотков несимметричный

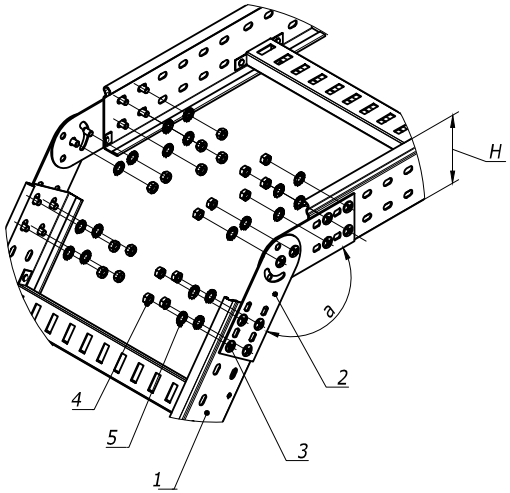

Поз.	Наименование	Код	Кол.	Примечание
1	Лоток лест-ый прямой элемент			DKC-2012.L5.02;.03;.04
2	Пластина крепежная GSV		4	DKC-2012.L5.08
3	Винт, М6	CM010610	nx12	
4	Гайка шестигранная, DIN 934, М6	CM110600	nx12	
5	Шайба стопорная. DIN 6798A, М6	CM220600	nx12	

Взам. инв. № | Подпись и дата | Инв. N подл.

Изм.	Кол.уч.	Лист	№док.	Подпись	Дата

DKC-2012.L5. 80

Лист 5

Формат А3

Крепление пластины монтажной горизонтальной

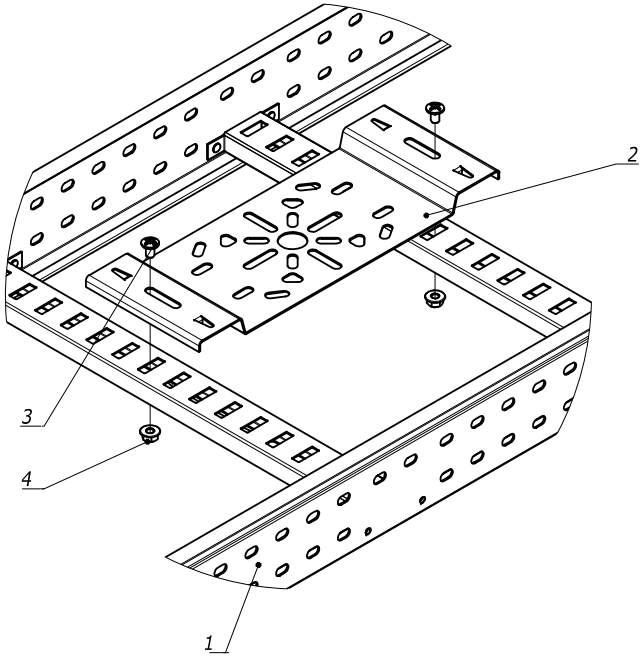

Поз.	Наименование	Код	Кол.	Примечание
1	Лоток лест-ый прямой элемент			DKC-2012.L5.02;.03;.04
2	Пластина монтажная горизонтальная	LP4000	1	DKC-2012.L5.08
3	Винт, М6	CM010610	4	
4	Гайка с насечкой, DIN 6923, М6	CM100600	4	

Монтаж перехода по ширине трассы лестничных лотков несимметричный

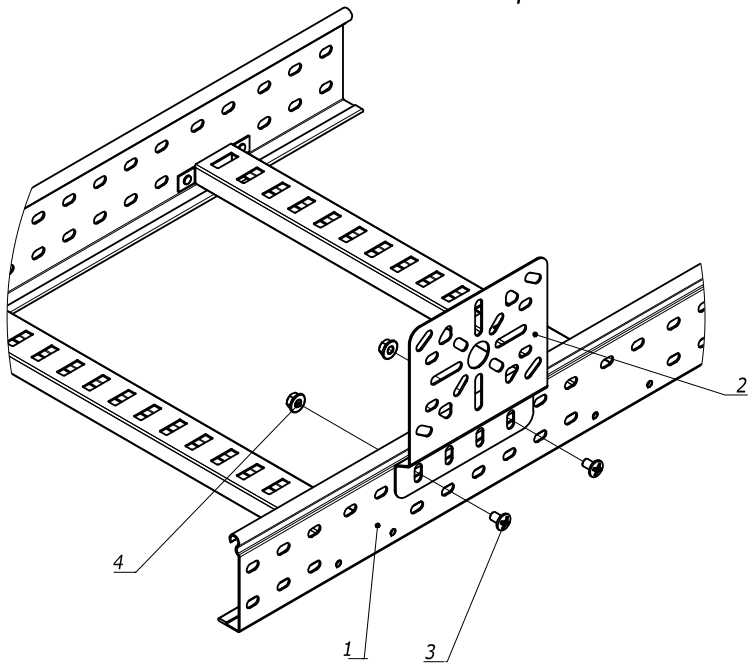

Поз.	Наименование	Код	Кол.	Примечание
1	Лоток лест-ый прямой элемент			DKC-2012.L5.02;.03;.04
2	Пластина монтажная горизонтальная	LP4000	1	DKC-2012.L5.08
3	Винт, М6	CM010610	4	
4	Гайка с насечкой, DIN 6923, М6	CM100600	4	

Угол 90 градусов или 45 градусов

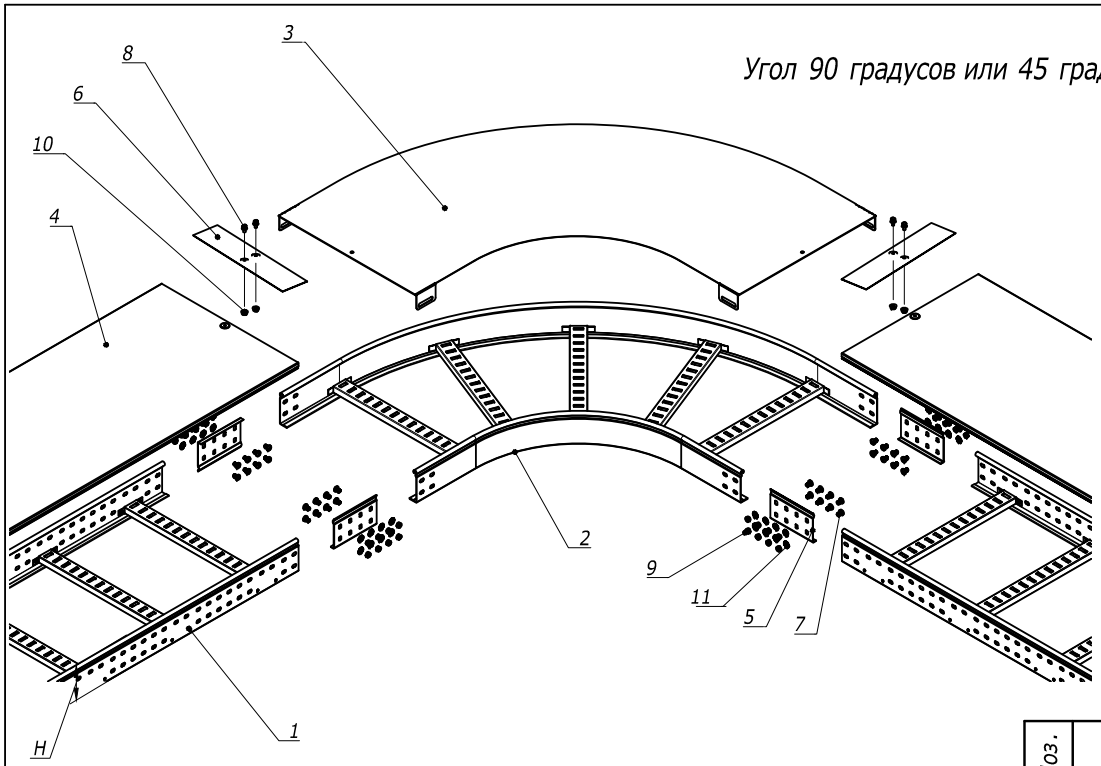

Поз.	Наименование	Код	Кол.	Примечание
1	Лоток лест-ый прямой элемент			DKC-2012.L5.02;.03;.04
2	Угол			DKC-2012.L5.05
3	Крышка на угол			DKC-2012.L5.07
4	Крышка на лоток			DKC-2012.L5.07
5	Усиленные соединители GTO L		6	DKC-2012.L5.08
6	Накладка соединительная CGB		3	
7	Винт с гладкой головкой DIN 603, M6	CM010620	nx24	
8	Винт для обеспечения электрического контакта крышек	CM030608	6	
9	Гайка шестигранная, DIN 934, M6	CM110600	nx24	
10	Гайка с насечкой, DIN 6923, M6	CM100600	6	
11	Шайба стопорная. DIN 6798A, M6	CM220600	nx24	

n=1 для высоты борта (H) 50мм
n=2 для высоты борта (H) 80мм и 100мм

Изм.	Кол.уч	Лист	№док.	Подпись	Дата
Разраб.		Асеев А.С.			1.06.12
Пров.		Чередниченко Г.А.			15.06.12
Н.контр.		..			

DKC-2012.L5.81

Монтаж ответвительнного аксессуара и его крышки

Габаритный чертеж

Стадия	Лист	Листов
Р	1	3

DKC

Формат А3

Взам. инв. N ° | Подпись и дата | Инв. N подл.

Т - ответвитель

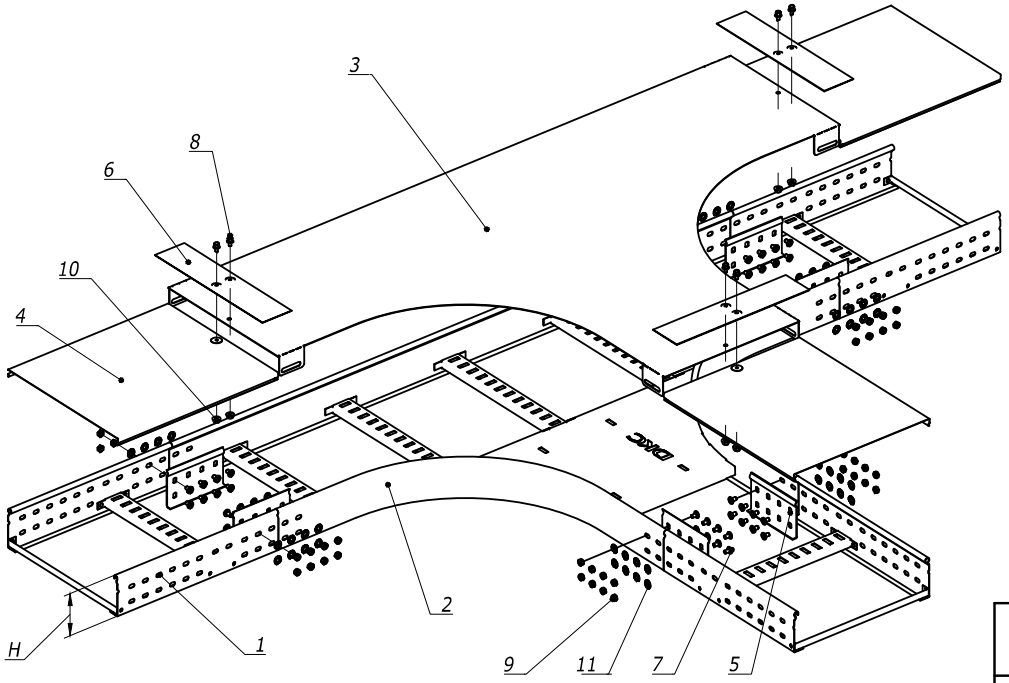

n=1 для высоты борта (H) 50 мм
n=2 для высоты борта (H) 80 мм и 100 мм

Поз.	Наименование	Код	Кол.	Примечание
1	Лоток лест-ый прямой элемент			DKC-2012.L5.02;.03;.04
2	Т-оветвитель			DKC-2012.L5.05
3	Крышка на Т-ответвитель			DKC-2012.L5.07
4	Крышка на лоток			DKC-2012.L5.07
5	Усиленные соединители GTO L		6	DKC-2012.L5.08
6	Накладка соединительная CGB		3	
7	Винт с гладкой головкой DIN 603, M6	CM010620	nx24	
8	Винт для обеспечения электрического контакта крышек	CM030608	6	
9	Гайка шестигранная, DIN 934, M6	CM110600	nx24	
10	Гайка с насечкой, DIN 6923, M6	CM100600	6	
11	Шайба стопорная. DIN 6798A, M6	CM220600	nx24	

Изм.	Кол.уч.	Лист	№док.	Подпись	Дата	DKC-2012.L5. 81	Лист 2

Взам. инв. N ° | Подпись и дата | Инв. N °подл.

Формат А3

X - ответвитель

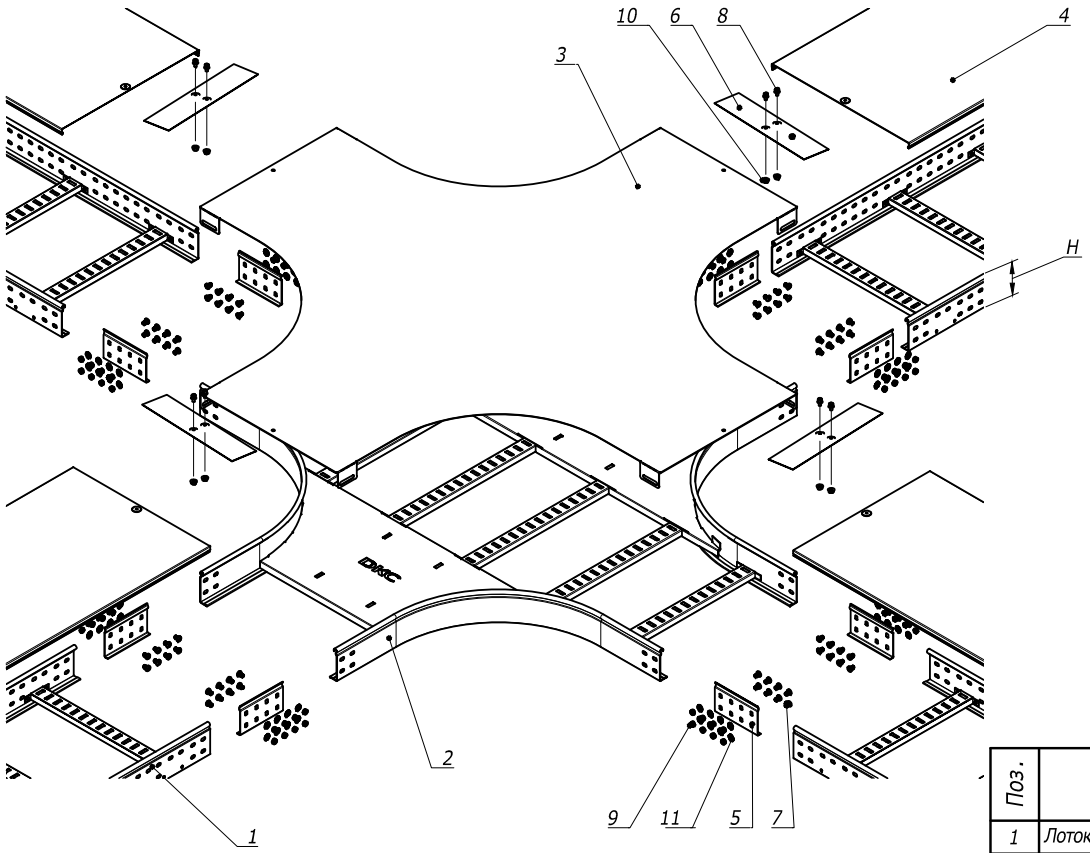

Поз.	Наименование	Код	Кол.	Примечание
1	Лоток лест-ый прямой элемент			DKC-2012.L5.02;.03;.04
2	X-ответвитель			DKC-2012.L5.05
3	Крышка на X-ответвитель			DKC-2012.L5.07
4	Крышка на лоток			DKC-2012.L5.07
5	Усиленные соединители GTO L		6	DKC-2012.L5.08
6	Накладка соединительная CGB		3	
7	Винт с гладкой головкой DIN 603, M6	CM010620	nx24	
8	Винт для обеспечения электрического контакта крышек	CM030608	6	
9	Гайка шестигранная, DIN 934, M6	CM110600	nx24	
10	Гайка с насечкой, DIN 6923, M6	CM100600	6	
11	Шайба стопорная. DIN 6798A, M6	CM220600	nx24	

n=1 для высоты борта (H) 50мм
n=2 для высоты борта (H) 80мм и 100мм

Изм.	Кол.уч.	Лист	№док.	Подпись	Дата	DKC-2012.L5.81	Лист 3

Взам. инв. N ° | Подпись и дата | Инв. N°подл.

Формат А3