Стойка из I-образного профиля и BPM-50

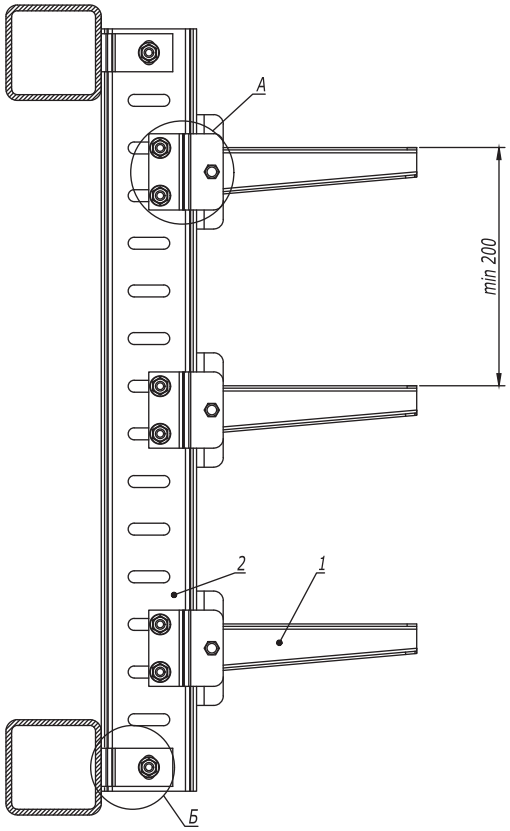

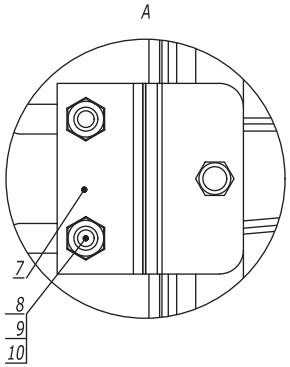

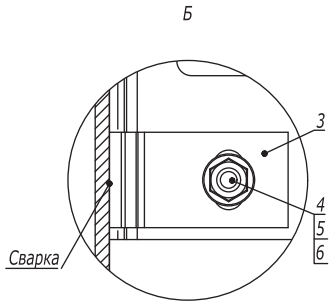

Поз.	Наименование	Код	Кол.	Примечание
1	Консоль BBH-75	BBH75**	n	
2	Профиль BPM-50	BPM5010HDZ	1	
3	Пластина для крепления I-образного профиля к стене	BMD2032HDZ	4	
4	Болт с шестигранной головкой M12x40 DIN 933	CM081240HDZ	2	
5	Гайка с насечкой M12 DIN 6923	CM101200HDZ	2	
6	Шайба M12 DIN 125	CM241200HDZ	2	
7	Соединительная пластина для консоли BBH-75		n	Поставляется в комплекте с консолью
8	Болт с шестигранной головкой M10x35 DIN 933		n·3	
9	Гайка шестигранная M10 DIN 934		n·3	
10	Шайба M10 DIN 125		n·3	

Изм.	Кол.уч.	Лист	№док.	Подпись	Дата

DKC-2018.B5.20

Лист 3

Взаим. инв. №

Подпись и дата

Инв. № подл.

Стойка из I-образного профиля
Консоль ВВН-75

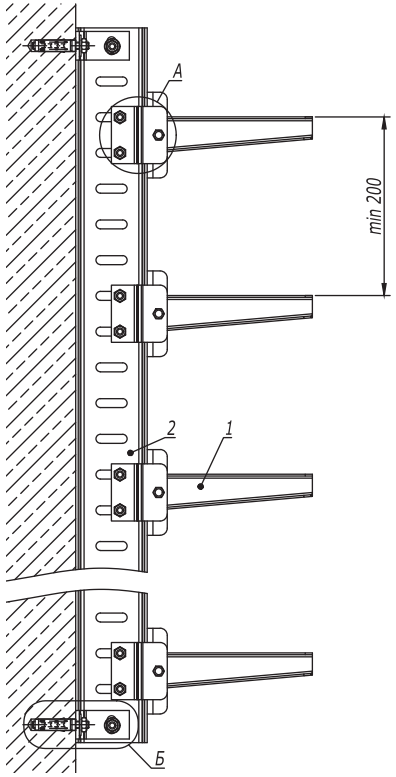

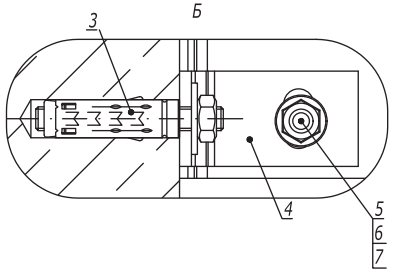

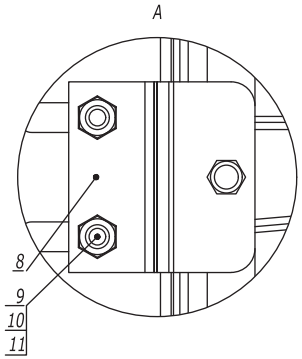

Поз.	Наименование	Код	Кол.	Примечание
1	Консоль ВВН-75	ВВН75**	n	
2	Профиль ВРМ-50	ВРМ50**	1	
3	Анкер стандартный со шпилькой М10	CM441060	4	DKC-2018.M5.01
4	Пластина для крепления I-образного профиля к стене	BMD2032HDZ	4	
5	Болт с шестигранной головкой М12х40 DIN 933	CM081240HDZ	2	
6	Гайка с насечкой М12 DIN 6923	CM101200HDZ	2	
7	Шайба М12 DIN 125	CM241200	2	
8	Соединительная пластина для консоли ВВН-75		n	Поставляется в комплекте с консолью
9	Болт с шестигранной головкой М10х35 DIN 933		n·3	
10	Гайка шестигранная М10 DIN 934		n·3	
11	Шайба М10 DIN 125		n·3	

Изм.	Кол.уч.	Лист	№док.	Подпись	Дата

DKC-2018.B5.21

Лист 3

Взаим. инв. № | Подпись и дата | Инв. № подл.

Стойка из I-образного профиля
Консоль BBD-41

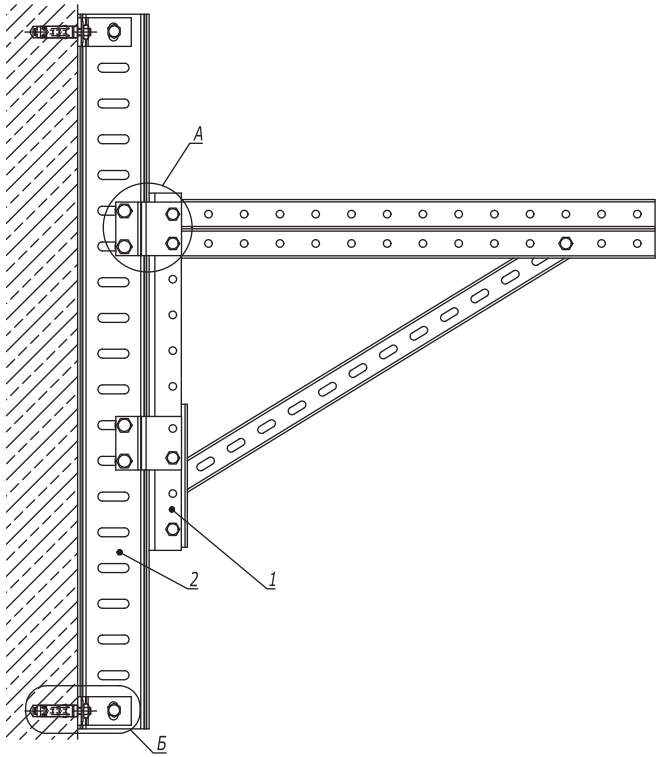

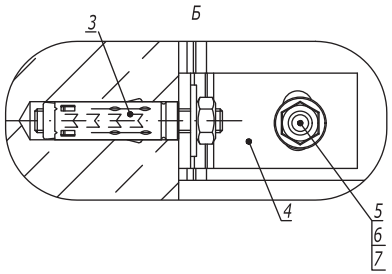

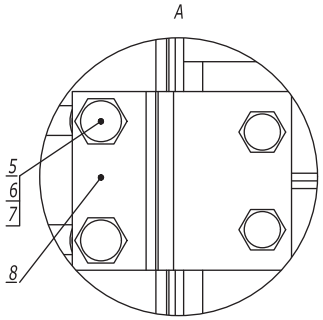

Поз.	Наименование	Код	Кол.	Примечание
1	Консоль BBD-41	BBD41**	1	
2	Профиль BPM-50	BPM50**	1	
3	Анкер стандартный со шпилькой M10	CM441060	4	DKC-2018.M5.01
4	Пластина для крепления I-образного профиля к стене	BMD2032HDZ	4	
5	Болт с шестигранной головкой M12x40 DIN 933	CM081240HDZ	6	
6	Гайка с насечкой M12 DIN 6923	CM101200HDZ	6	
7	Шайба M12 DIN 125	CM241200	6	
8	Соединительная пластина для консоли BBD-41	BMD2001HDZ	2	

Изм.	Кол.уч.	Лист	№док.	Подпись	Дата

DKC-2018.B5.21

Лист 4

Взаим. инв. №
Подпись и дата
Инв. № подл.

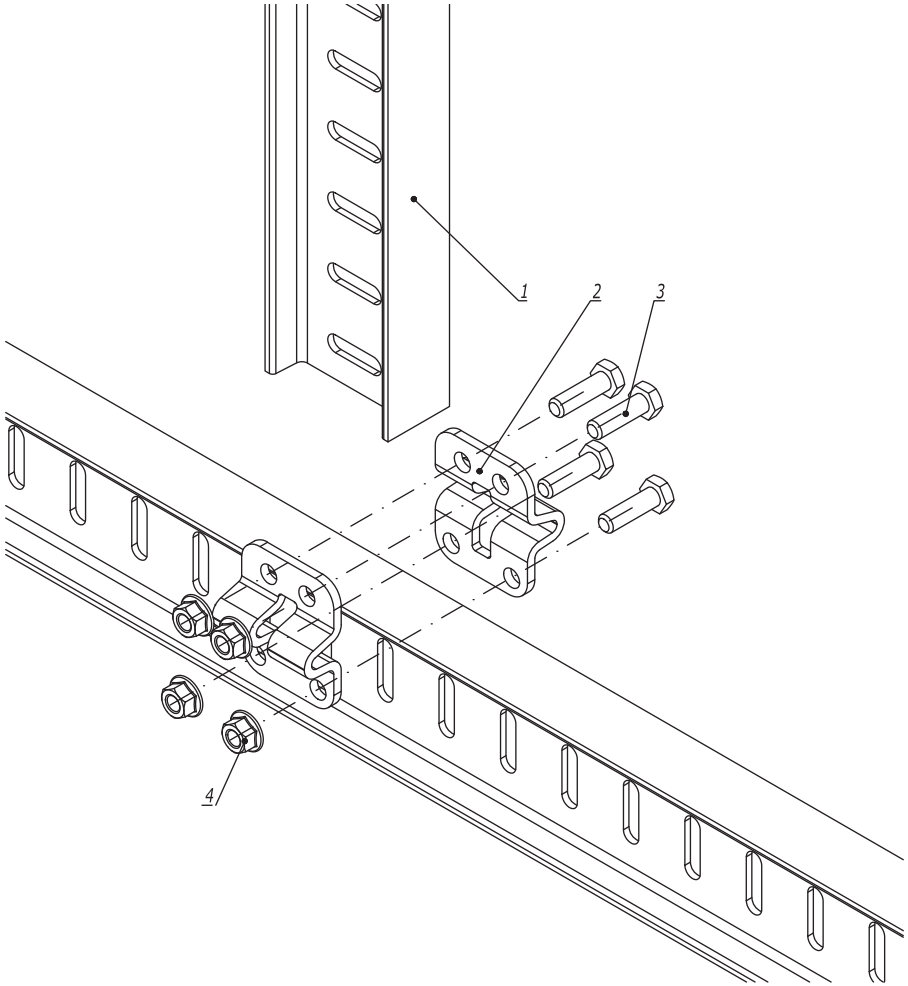

Поз.	Наименование	Код	Кол.	Примечание
1	Профиль ВРМ-50	ВРМ50**		
2	Пластина для Т-образного соединения профиля ВРМ-50	BMD2031HDZ	2	
3	Болт с шестигранной головкой М12х40 DIN 933	CM081240HDZ	4	
4	Гайка с насечкой М12 DIN 6923	CM101200HDZ	4	

Изм.	Кол.уч.	Лист	№док.	Подпись	Дата	DKC-2018.B5.25		
Разработал		Тиунов И.А.			09.18	Соединение I-образных профилей под углом 90°	Стадия	Лист	Листов
Проверил		Чередниченко Г.А.			09.18				1
Утвердил		Дядичко А.В.			09.18		DKC		

Взаим. инв. №

Подпись и дата

Инв. № подл.

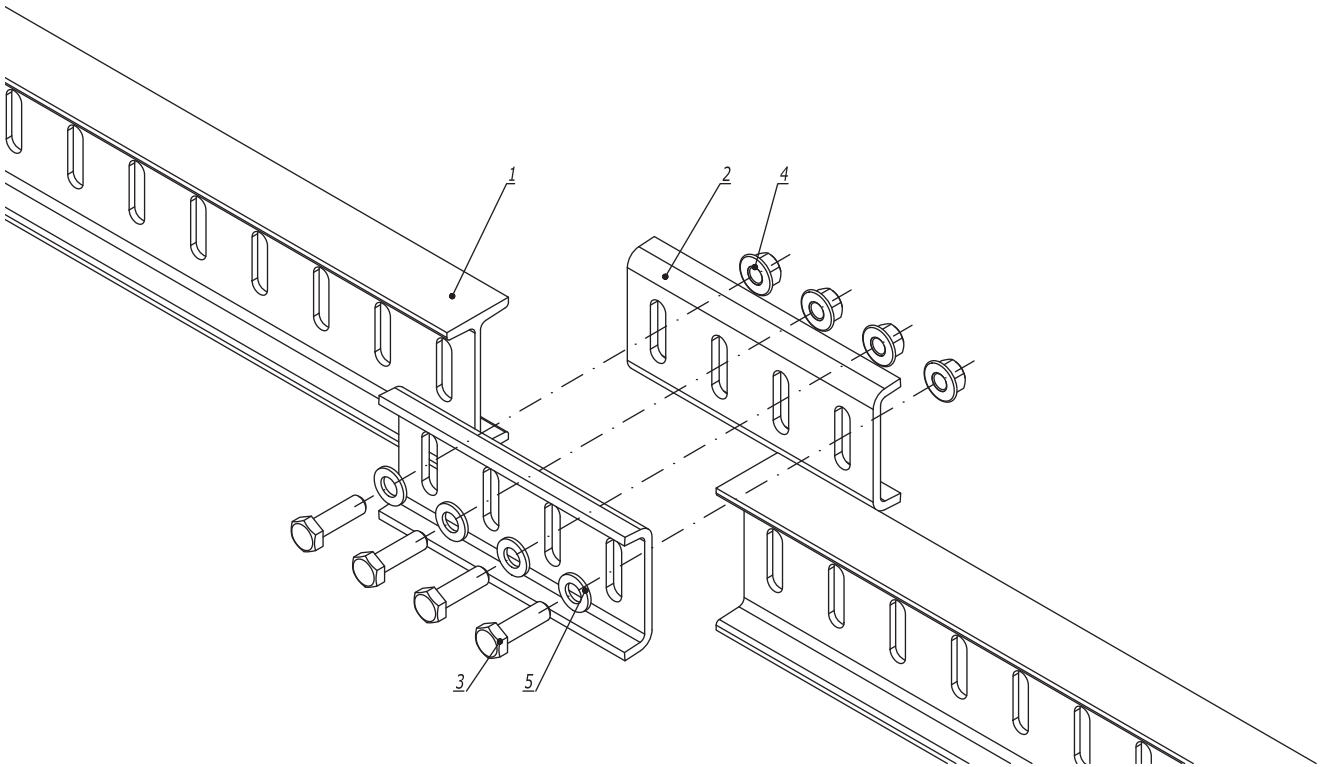

Поз.	Наименование	Код	Кол.	Примечание
1	Профиль ВРМ-50	ВРМ50**		
2	Пластина для соединения профиля ВРМ-50 встык	BMD2011HDZ	2	
3	Болт с шестигранной головкой М12х40 DIN 933	CM081240HDZ	4	
4	Гайка с насечкой М12 DIN 6923	CM101200HDZ	4	
5	Шайба М12 DIN 125	CM241200HDZ	4	

Изм.	Кол.уч.	Лист	№док.	Подпись	Дата	DKC-2018.B5.26		
Разработал		Тиунов И.А.			09.18	Продольное соединение I-образных профилей	Стадия	Лист	Листов
Проверил		Чередниченко Г.А.			09.18				1
Утвердил		Дядичко А.В.			09.18		DKC		

Взаим. инв. №

Подпись и дата

Инв. № подл.

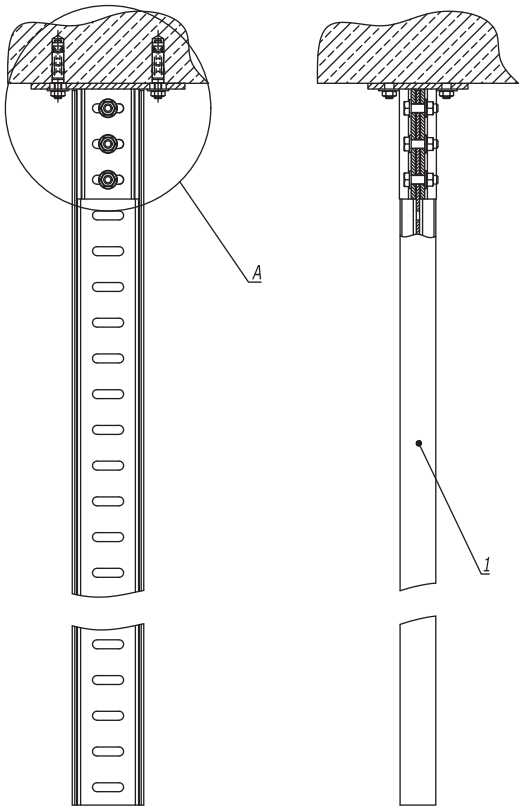

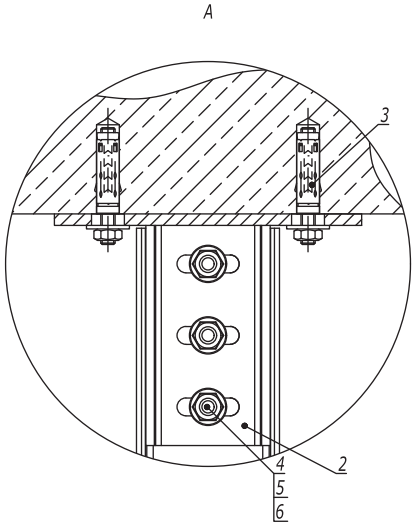

Установочные размеры

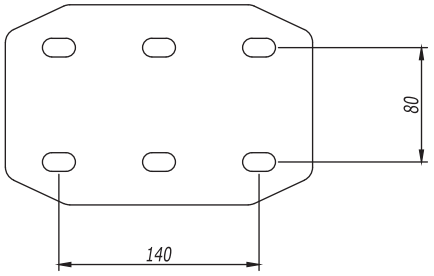

Поз.	Наименование	Код	Кол.	Примечание
1	Профиль BPM-50	BPM50**		
2	Крепление к потолку BSF-50	BSF5001HDZ	1	
3	Стандартный анкер со шпилькой M10	CM441060	4	DKC-2018.M5.01
4	Болт с шестигранной головкой M12x40 DIN 933	CM081240HDZ	3	
5	Гайка с насечкой M12 DIN 6923	CM101200HDZ	3	
6	Шайба M12 DIN 125	CM241200HDZ	3	

Изм.	Кол.уч.	Лист	№док.	Подпись	Дата	DKC-2018.B5.27		
Разработал		Тиунов И.А.			09.18	Крепление I-образного профиля к полу/потолку	Стадия	Лист	Листов
Проверил		Чередниченко Г.А.			09.18				1
Утвердил		Дядичко А.В.			09.18		DKC		

Взаим. инв. №

Подпись и дата

Инв. № подл.